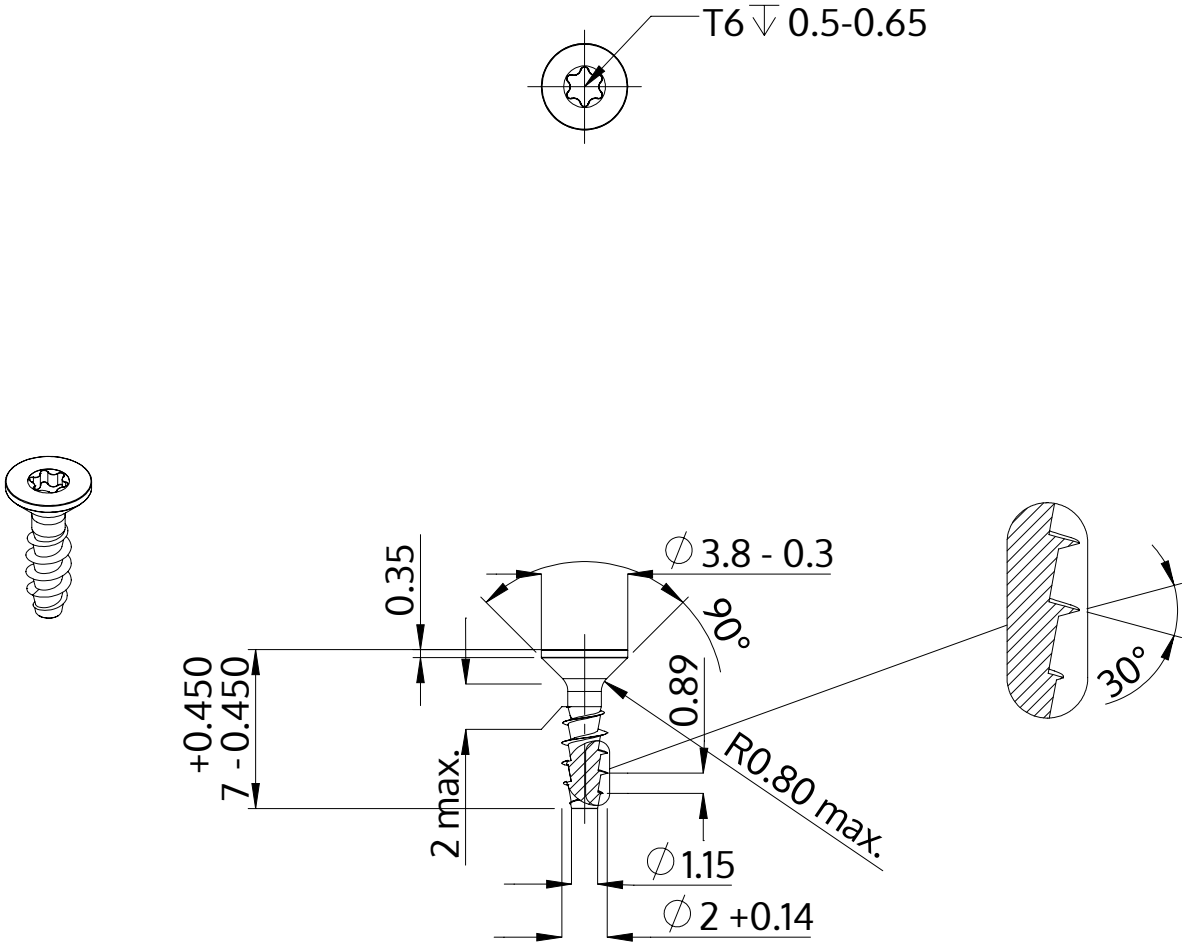


| | |
|---|---|
| Descrição | STP41A 2.0x7.0 - T6 |
| Material | inox A4 |
| Superfície | Decapado e passivado |
| Peso | 0.132 kg / 1000 peças |

| | | |
|---|---|---|
| SCREWERK | **STP41A0200070C** | |
| Desenho Métrico A4 | Escala 3:1 | 2024-05 |