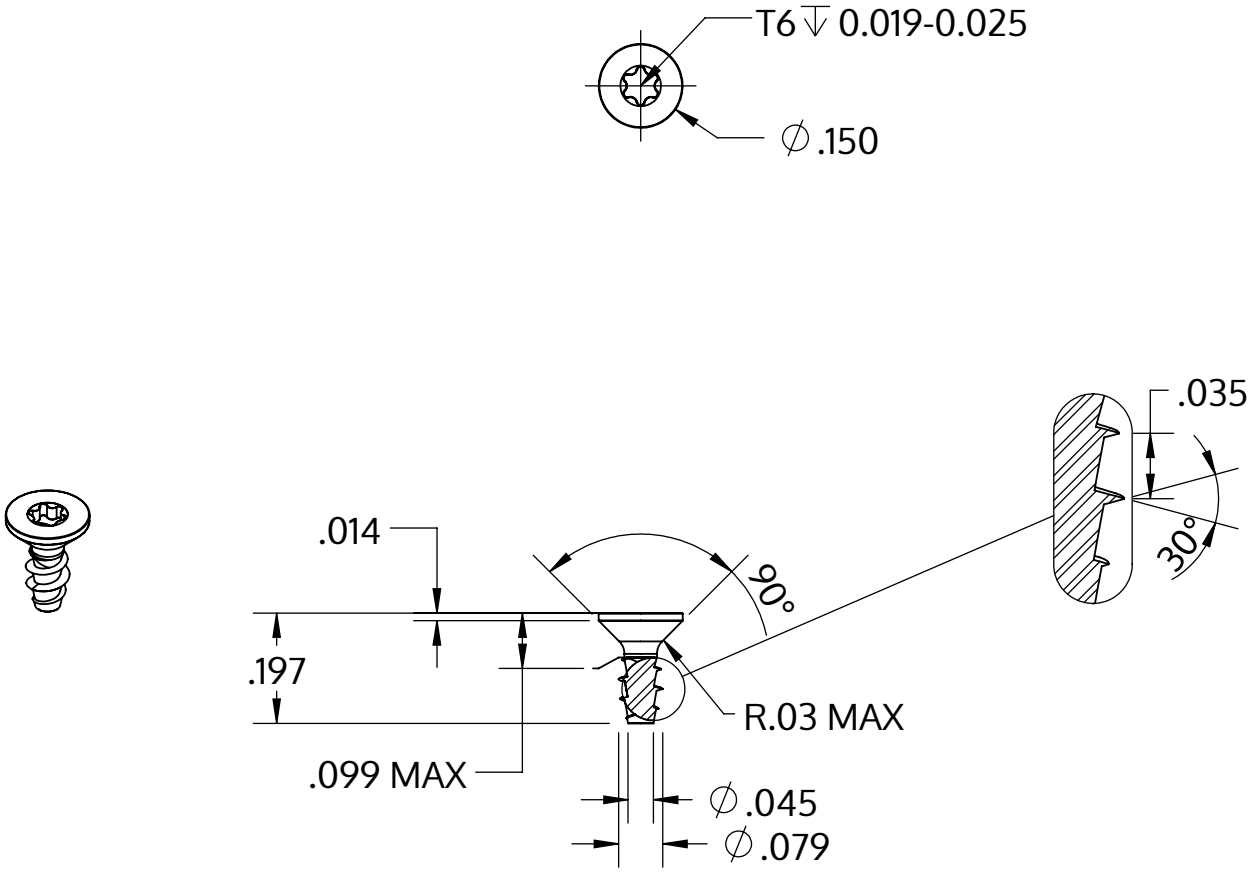

Metric size	M2 x 0.89 mm
US size (converted)	#1.5-28
	Tolerances [inch]
Length	+/- 0.014
Head diameter	+0 / -0.011
Head height	+/- 0.004
Thread diameter	+0.005 / -0

Описание	STP41A 2.0x5.0 - T6
Материал	стомана, закалена
Повърхност	Цинково покритие 5-7 µm,топлинна обработка, синьо / прозрачно пасивиране
Тегло	0.104 kg / 1000 Бройка

SCREWERK	**STP41A0200050S**	
_Zoll Zeichnung Größe A	Мащаб 3:1	2024-10