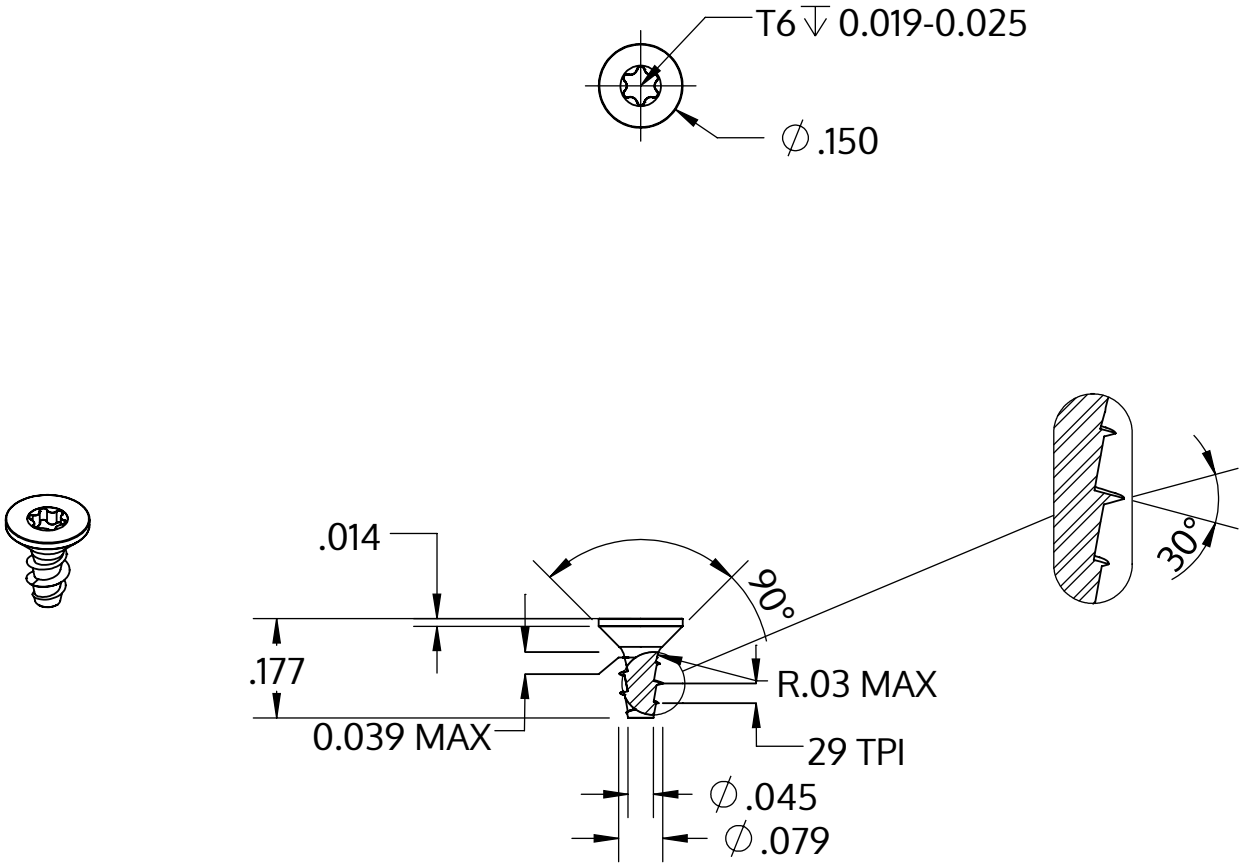

Metric size	M2 x 0.89 mm
US size (converted)	#1.5-29
	Tolerances [inch]
Length	+/- 0.014
Head diameter	+0 / -0.011
Head height	
Thread diameter	+0.005 / -0

Descrizione	STP41A 2.0x4.5 - T6
Materiale	acciaio inossidabile A2
Superficie	bianco-decapato e passivato
Peso	0.097 kg / 1000 pezzi

SCREWERK	**STP41A0200045E**	
_Zoll Zeichnung Größe A	Scala 3:1	2024-10