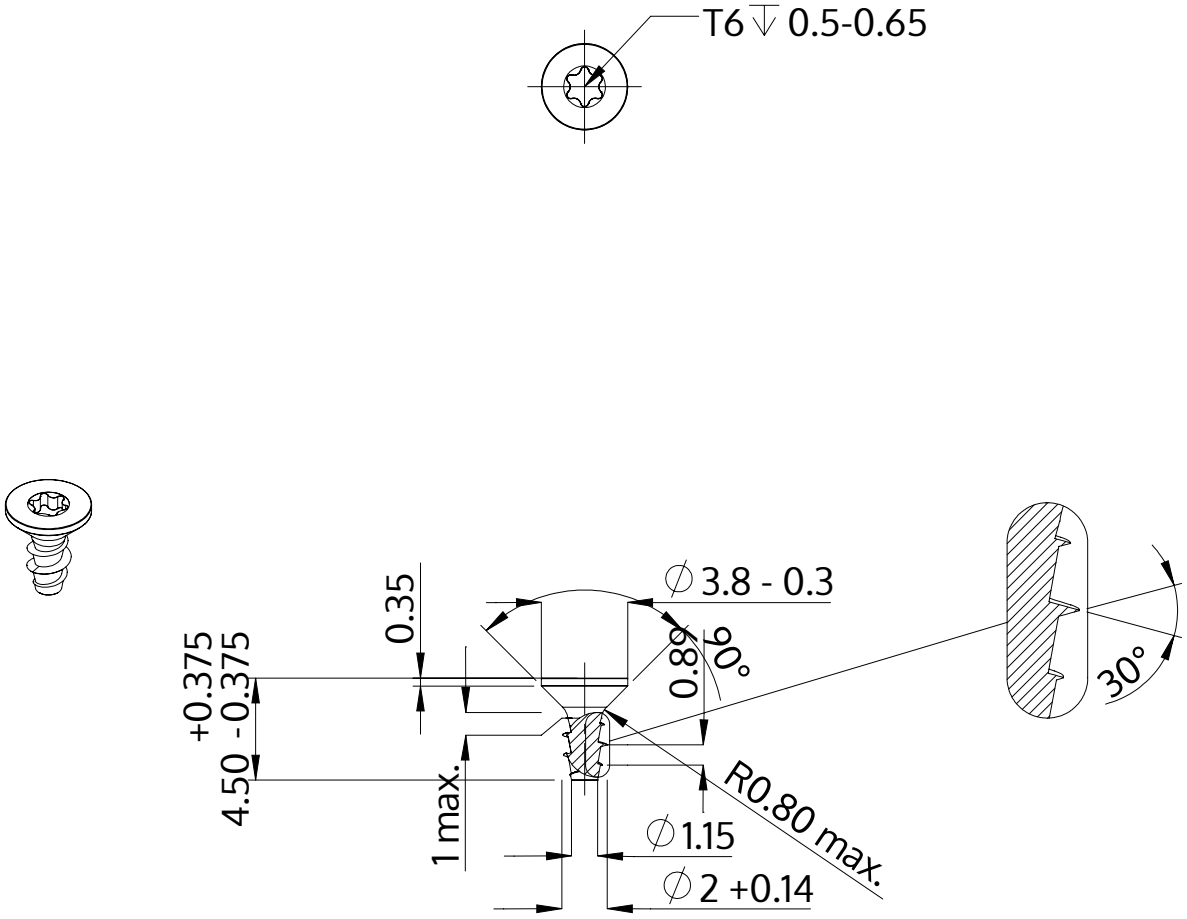

Beschreibung	STP41A 2.0x4.5 - T6
Werkstoff	Edelstahl A2
Oberfläche	blank, gebeizt und passiviert
Gewicht	0.097 kg / 1000 Stück

SCREWERK	**STP41A0200045E**	
Metrische Zeichnung A4	Skalierung None:1	2024-04