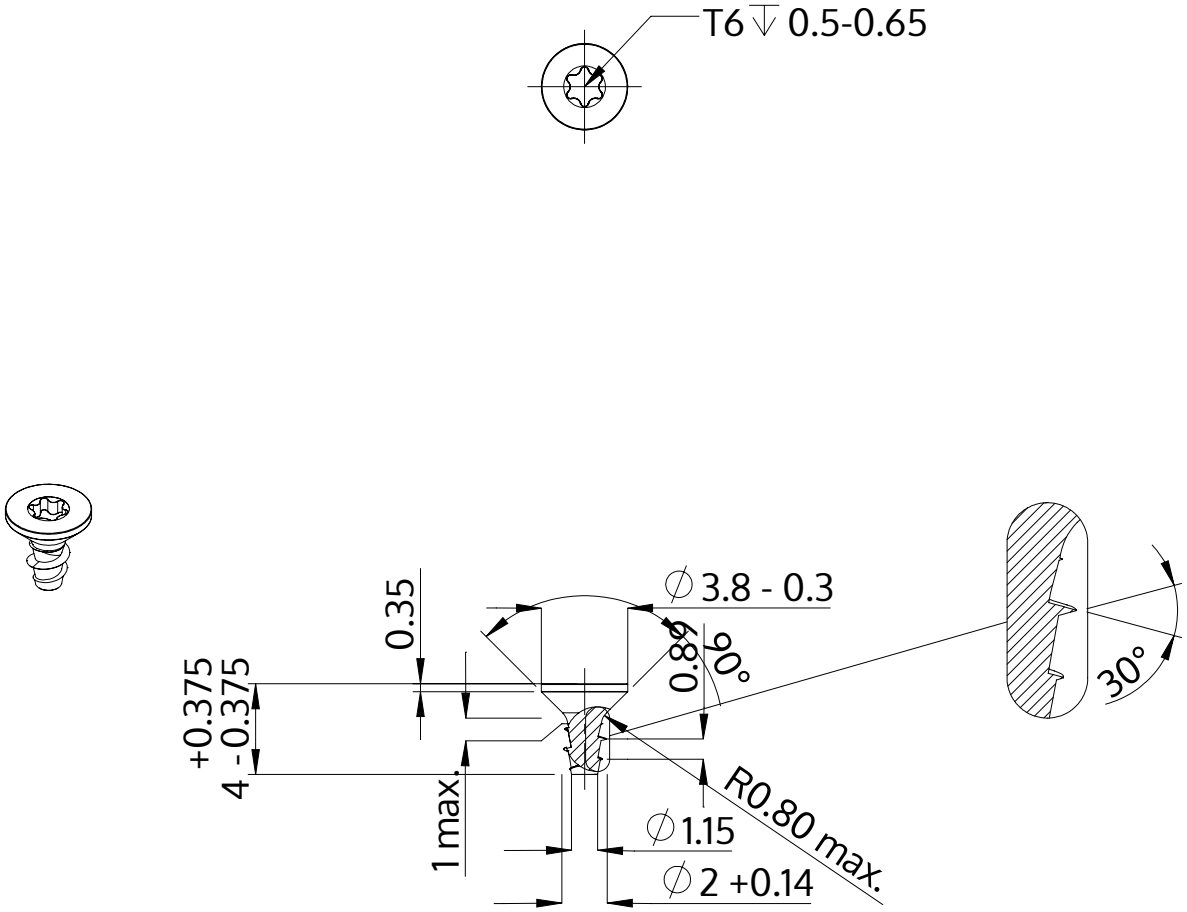

Beschrijving	STP41A 2.0x4.0 - T6
Materiaal	roestvrij staal A2
Oppervlak	blank, geetst en gepassieveerd
Gewicht	0.090 kg / 1000 stuk

SCREWERK	**STP41A0200040E**	
Metrische tekening A4	Schaal 3:1	2024-10