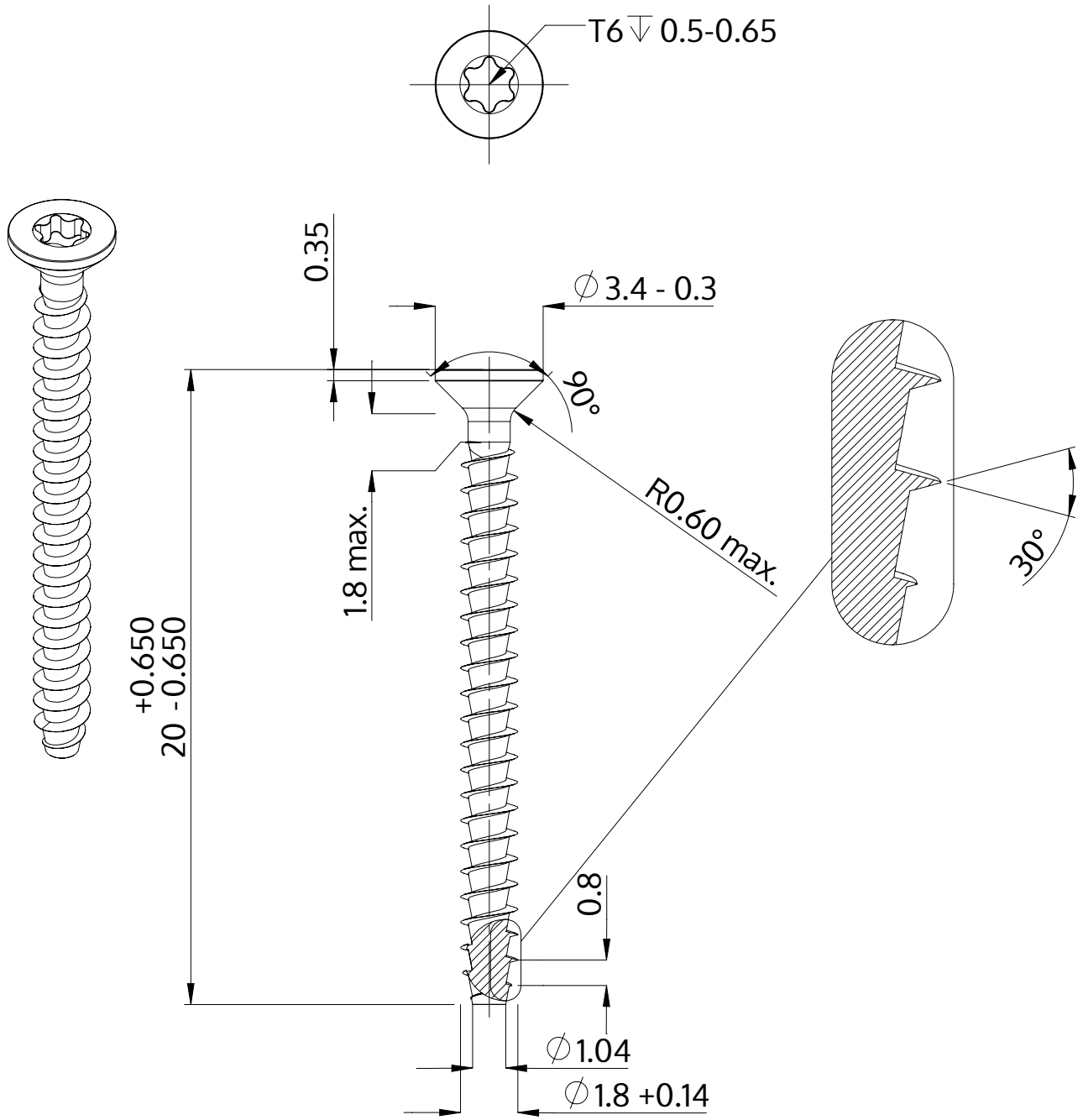

Descripción	STP41A 1.8x20.0 - T6
Material	Acero, endurecido
Superficie	galvanizado 5-7 micras, recocido, azul / pasivado transparente
Peso	0.266 kg / 1000 Piezas

SCREWERK	**STP41A0180200S**	
Diseño métrico	Escalada None:1	2024-04