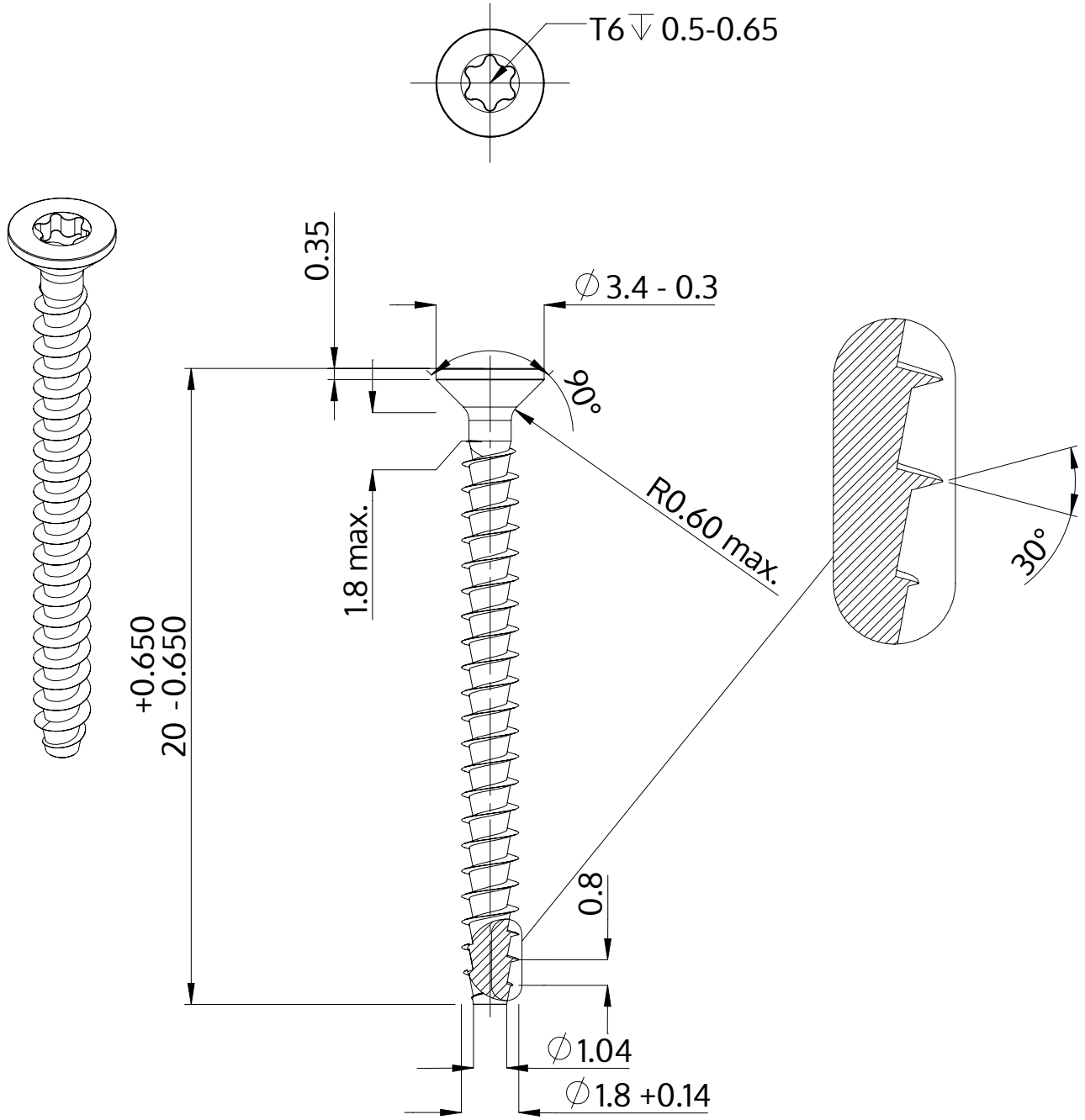


| | |
|---|---|
| Описание | STP41A 1.8x20.0 - T6 |
| Материал | стомана, закалена |
| Повърхност | Цинково покритие 5-7 µm,топлинна обработка, синьо / прозрачно пасивиране |
| Тегло | 0.266 kg / 1000 Бройка |

| | | |
|---|---|---|
| SCREWERK | **STP41A0180200S** | |
| Метричен дизайн A4 | Мащаб 5:1 | 2024-10 |