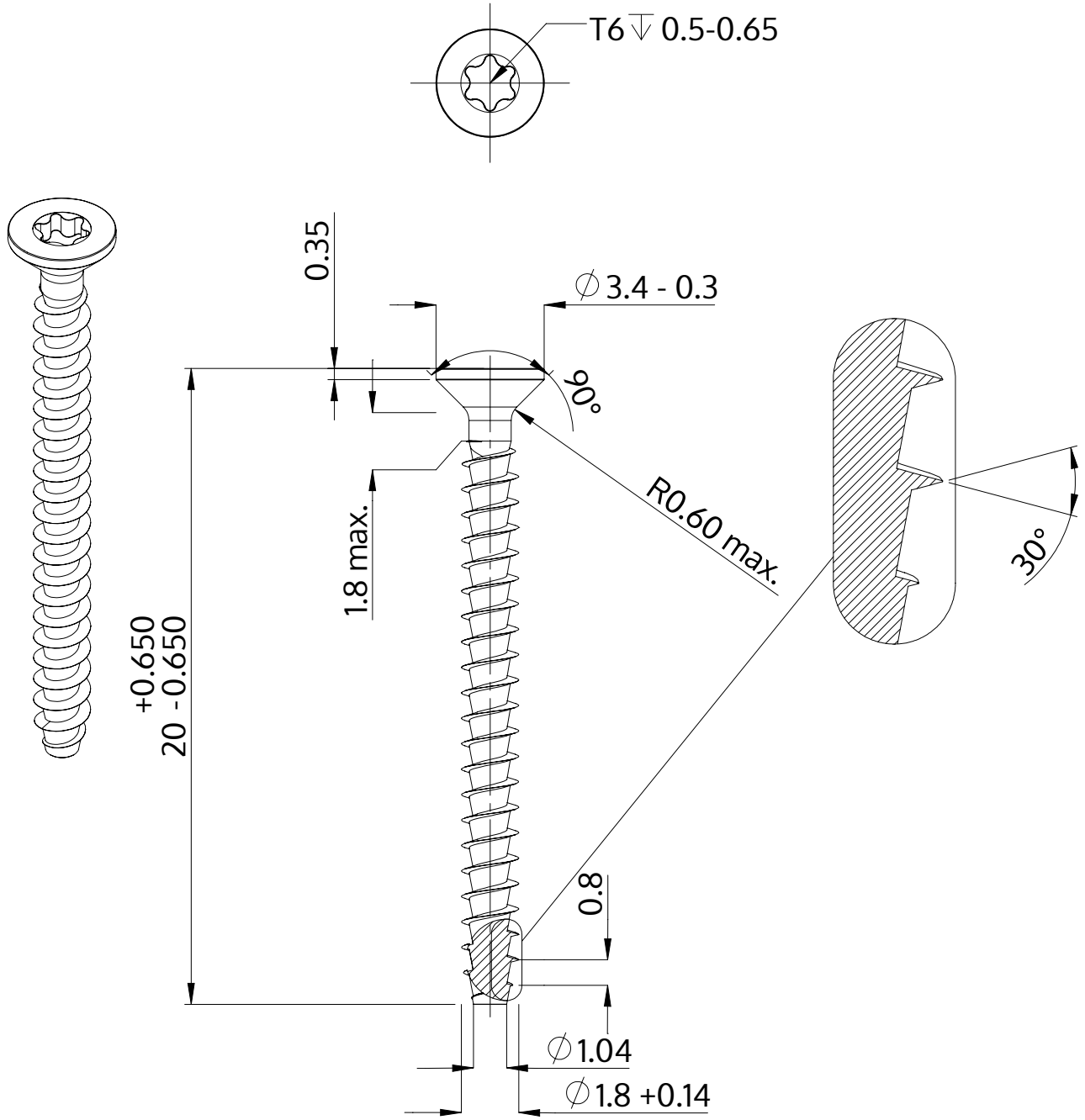

Beschrijving	STP41A 1.8x20.0 - T6
Materiaal	roestvrij staal A2
Oppervlak	blank, geetst en gepassieveerd
Gewicht	0.266 kg / 1000 stuk

SCREWERK	**STP41A0180200E**	
Metrische tekening A4	Schaal 5:1	2024-10