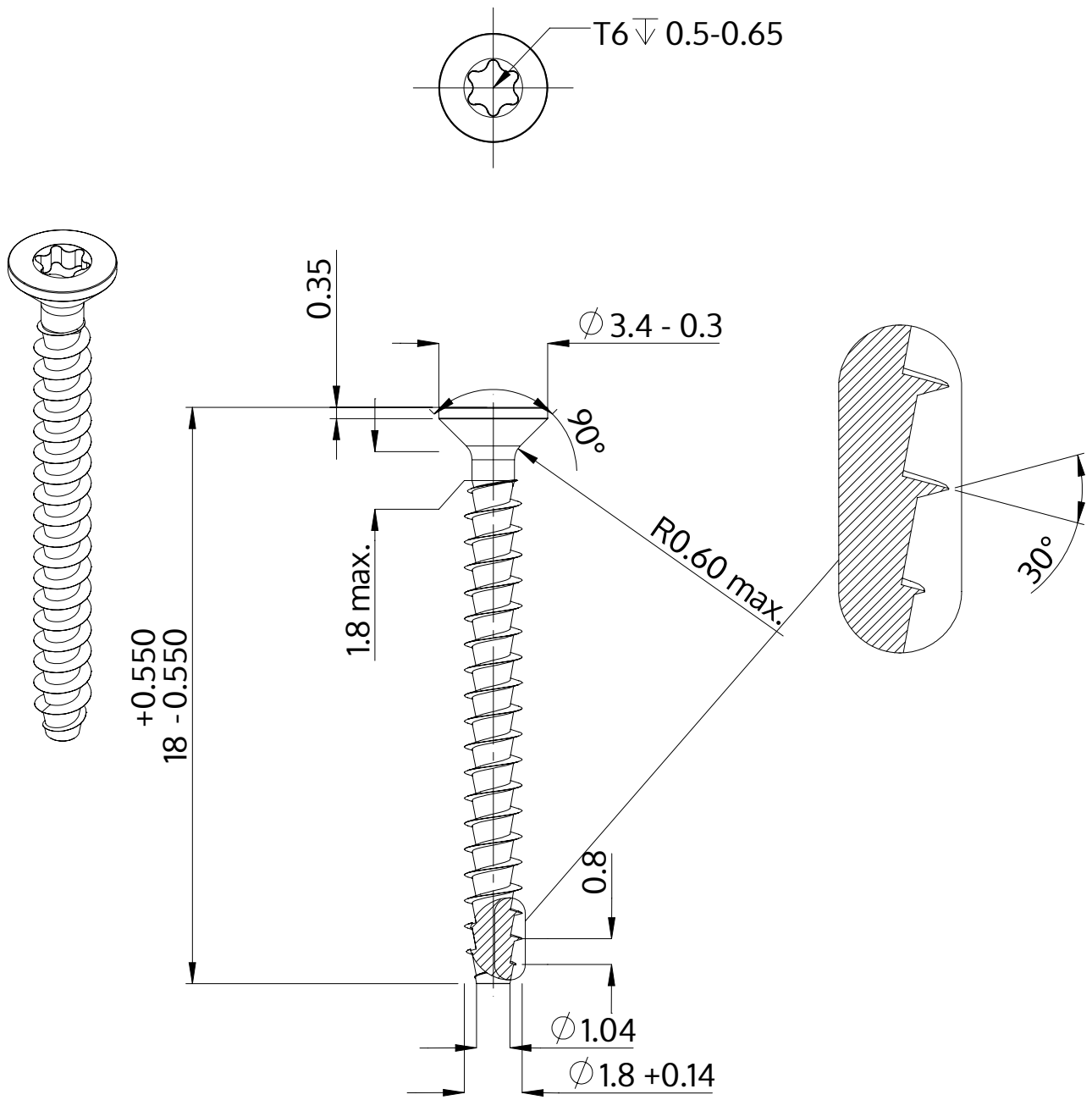

Descripción	STP41A 1.8x18.0 - T6
Material	Acero, endurecido
Superficie	galvanizado 5-7 micras, recocido, azul / pasivado transparente
Peso	0.241 kg / 1000 Piezas

SCREWERK	**STP41A0180180S**	
Diseño métrico	Escalada 5:1	2024-10