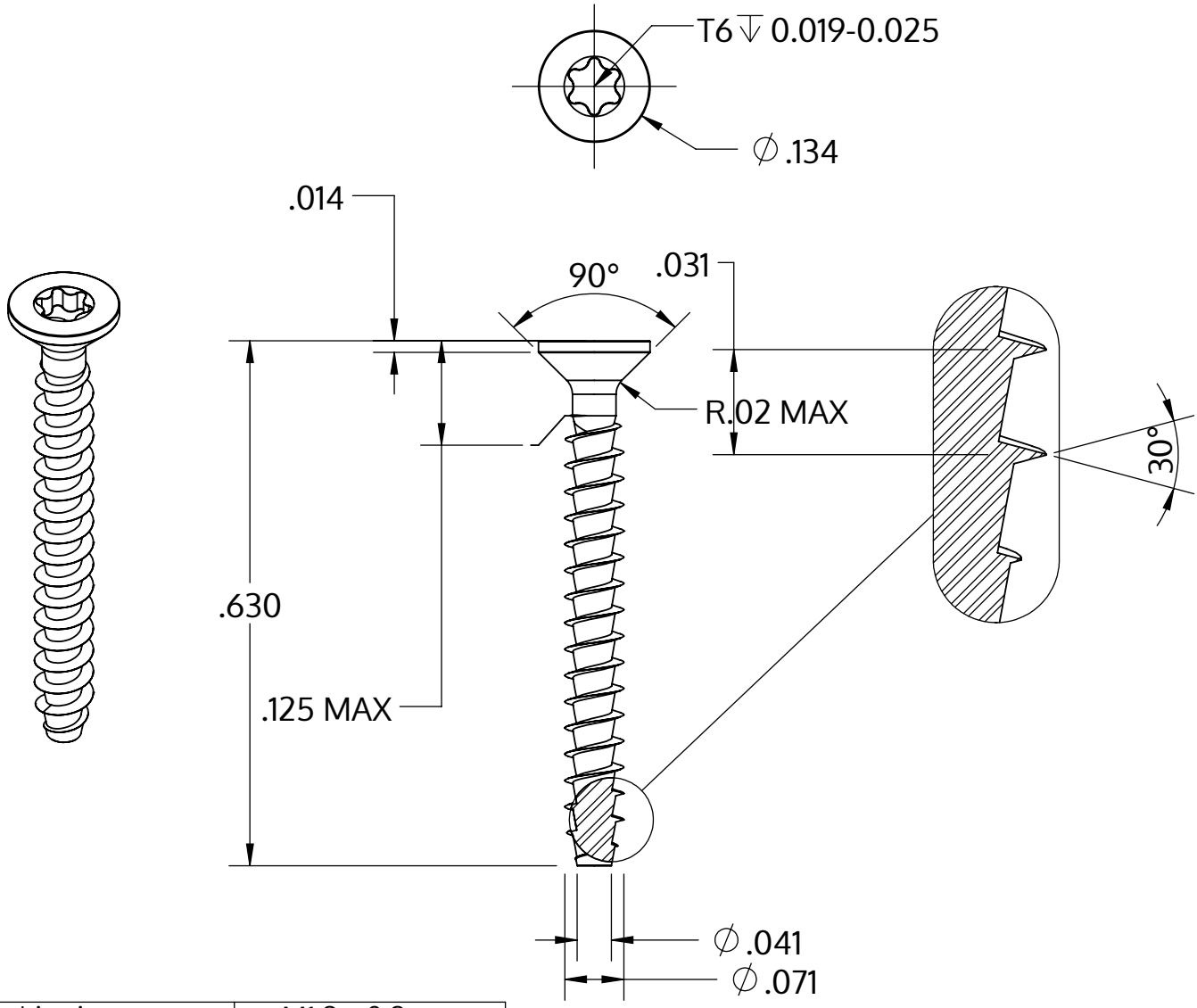

Metric size	M1.8 x 0.8 mm
US size (converted)	#1-31
	Tolerances [inch]
Length	+/- 0.021
Head diameter	+0 / -0.011
Head height	+/- 0.004
Thread diameter	+0.005 / -0

Beschrijving	STP41A 1.8x16.0 - T6
Materiaal	roestvrij staal A2
Oppervlak	blank, geetst en gepassieveerd
Gewicht	0.216 kg / 1000 stuk

SCREWERK	**STP41A0180160E**	
_Zoll Zeichnung Größe A	Schaal 5:1	2024-10