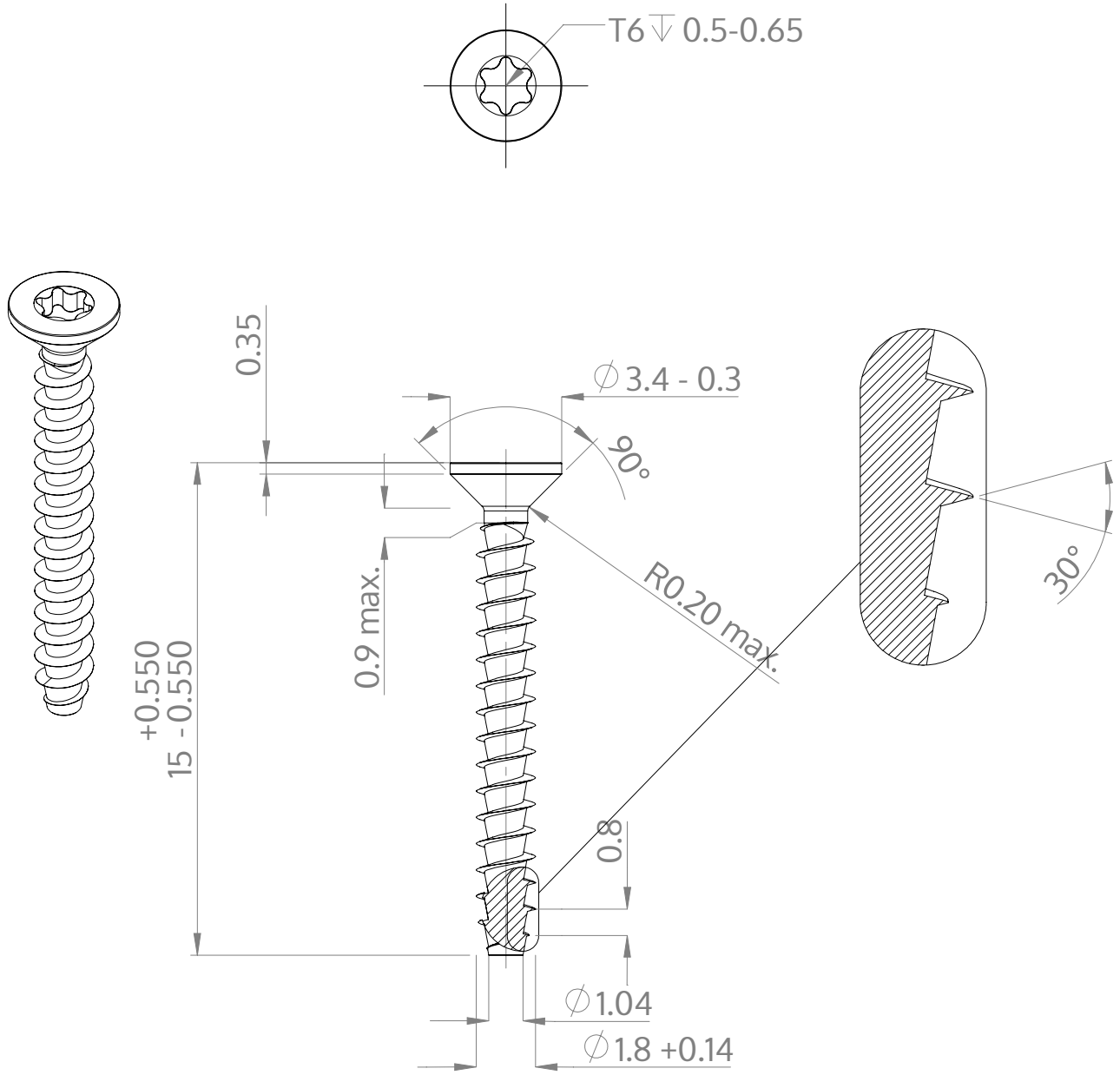

Açıklaması	STP41A 1.8x15.0 - T6
Malzeme	Çelik, sertleştirilmiş
Kaplama	galvanizli 5-7 µm, temperliö mavi / şeffaf pasifleştirilmiştir
Ağırlık	0.204 kg / 1000 Adet

SCREWERK	**STP41A0180150S**	
Metrik çizim A4	Ölçeklendirme 5:1	2025-04