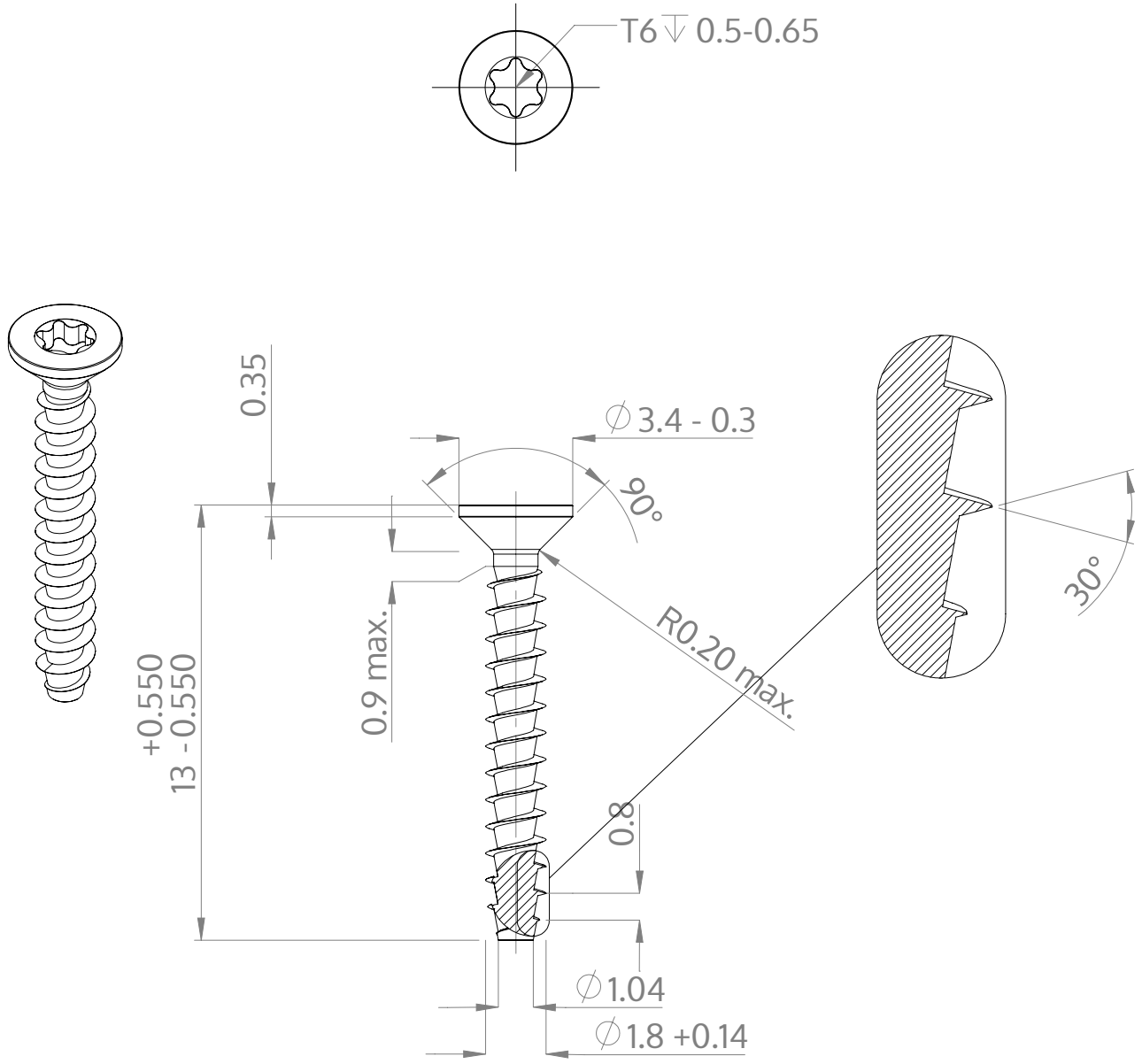

Beschrijving	STP41A 1.8x13.0 - T6
Materiaal	veredeld staal
Oppervlak	ZnNi zwart-gepassiveerd, getempert, verzegeld
Gewicht	0.179 kg / 1000 stuk

SCREWERK	**STP41A0180130B**	
Metrische tekening A4	Schaal 5:1	2025-04