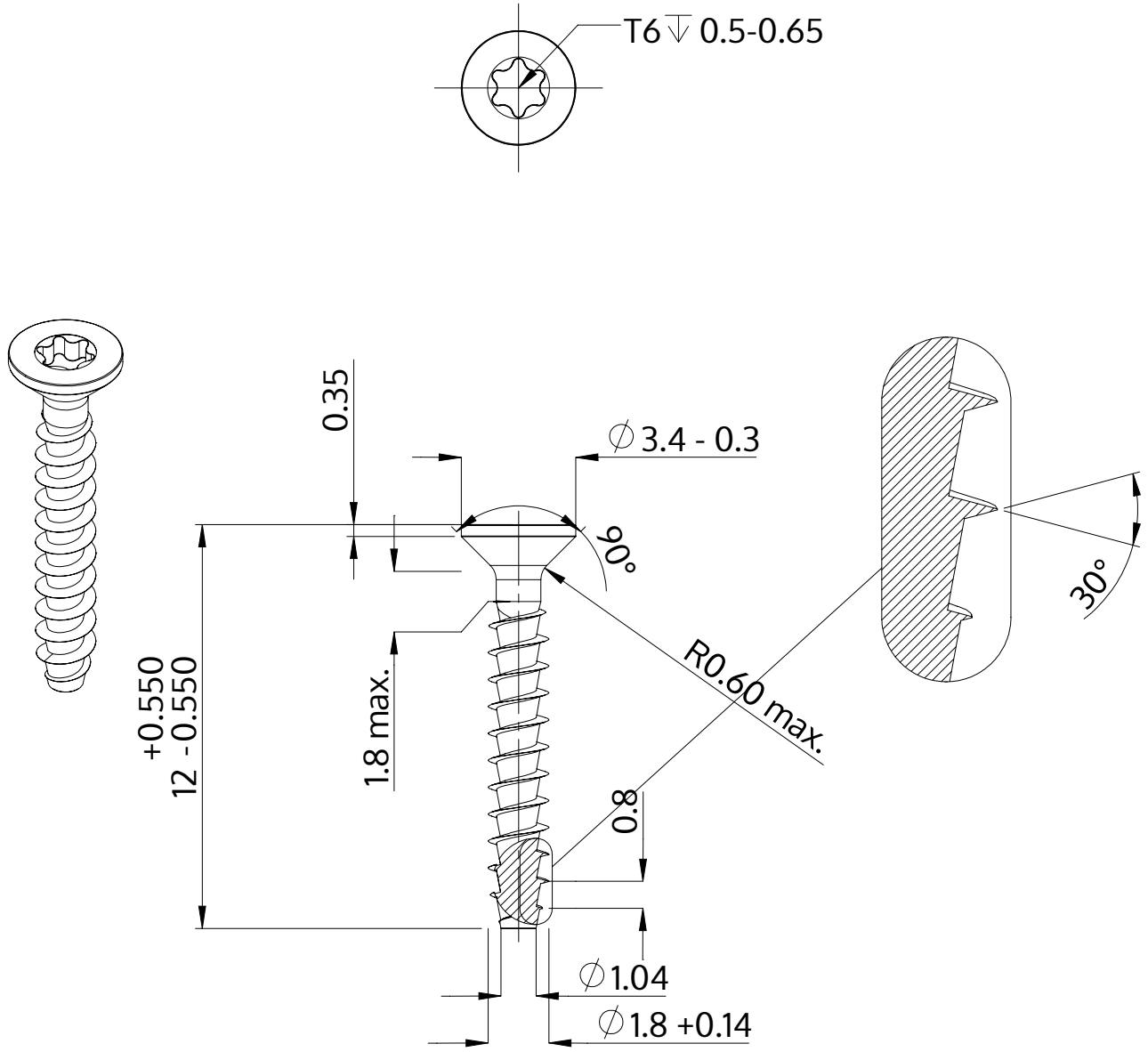

Descrizione	STP41A 1.8x12.0 - T6
Materiale	acciaio inossidabile A2
Superficie	bianco-decapato e passivato
Peso	0.167 kg / 1000 pezzi

SCREWERK	**STP41A0180120E**	
Disegno metrico A4	Scala 5:1	2024-10