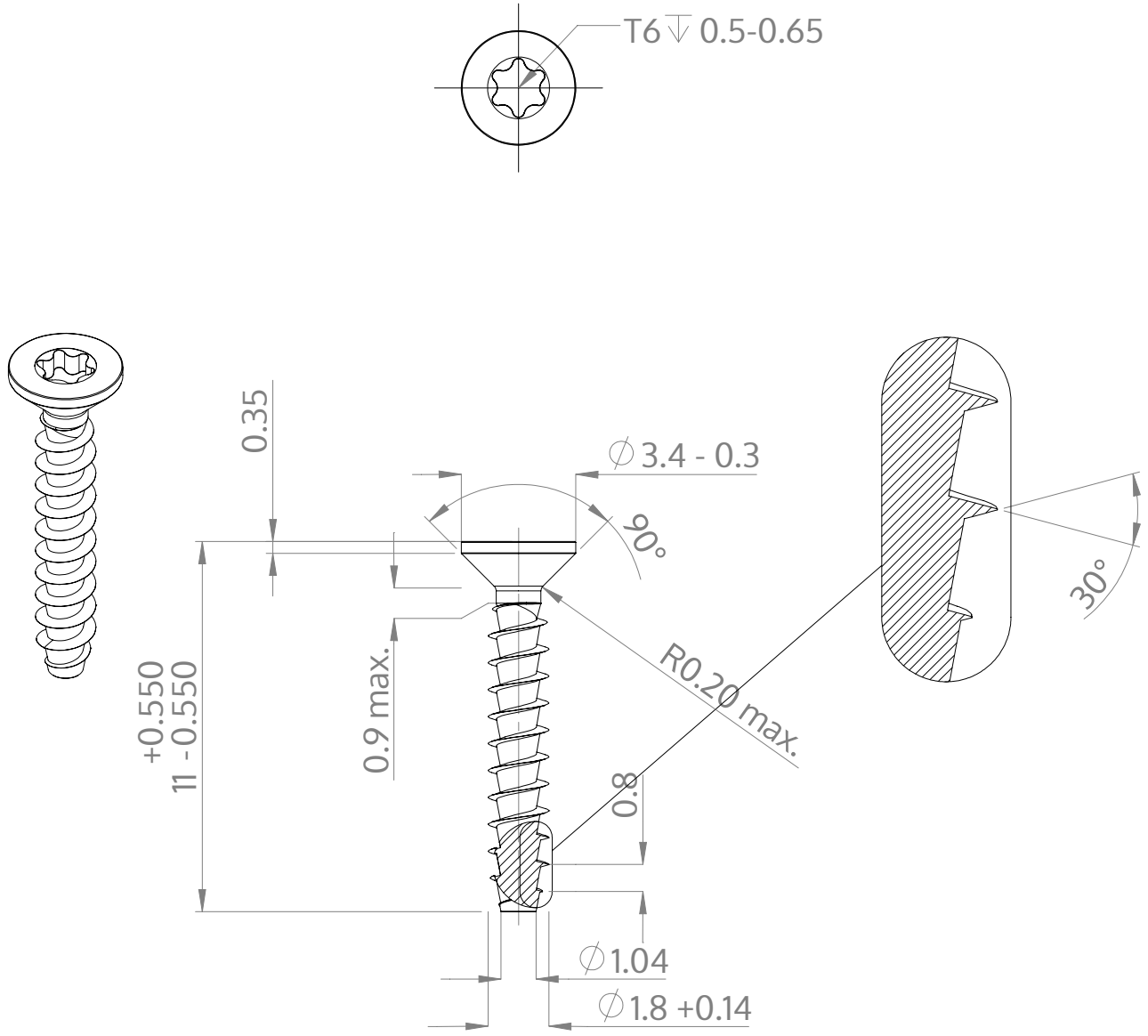


| | |
|---|---|
| Beschreibung | STP41A 1.8x11.0 - T6 |
| Werkstoff | Stahl, vergütet |
| Oberfläche | verzinkt 5-7 µm, getempert, blau / transparent passiviert |
| Gewicht | 0.154 kg / 1000 Stück |

| | | |
|---|---|---|
| SCREWERK | **STP41A0180110S** | |
| Metrische Zeichnung A4 | Skalierung 5:1 | 2025-04 |