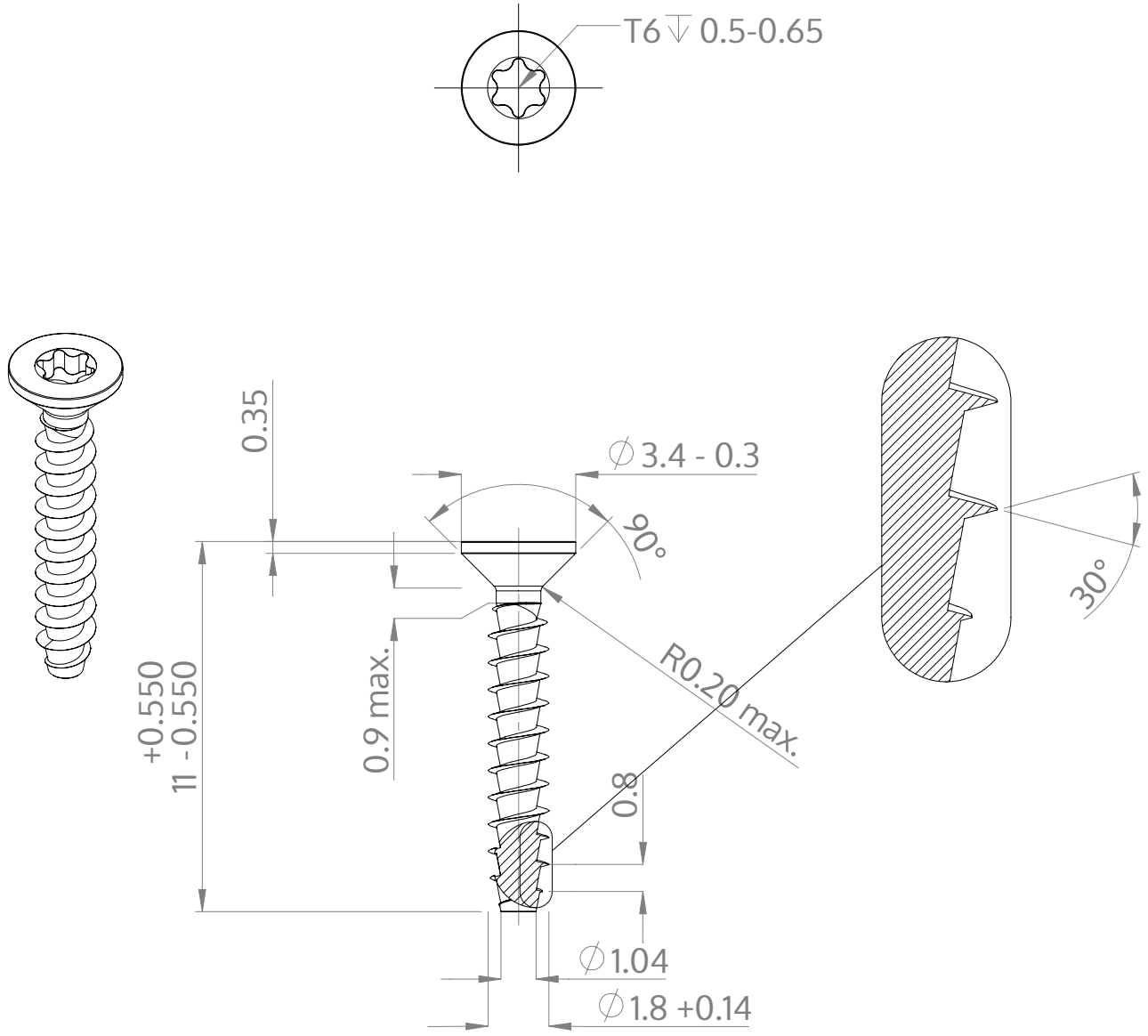

Описание	STP41A 1.8x11.0 - T6
Материал	стомана, закалена
Повърхност	Цинково покритие 5-7 µm,топлинна обработка, синьо / прозрачно пасивиране
Тегло	0.154 kg / 1000 Бройка

SCREWERK	**STP41A0180110S**	
Метричен дизайн A4	Мащаб 5:1	2025-04