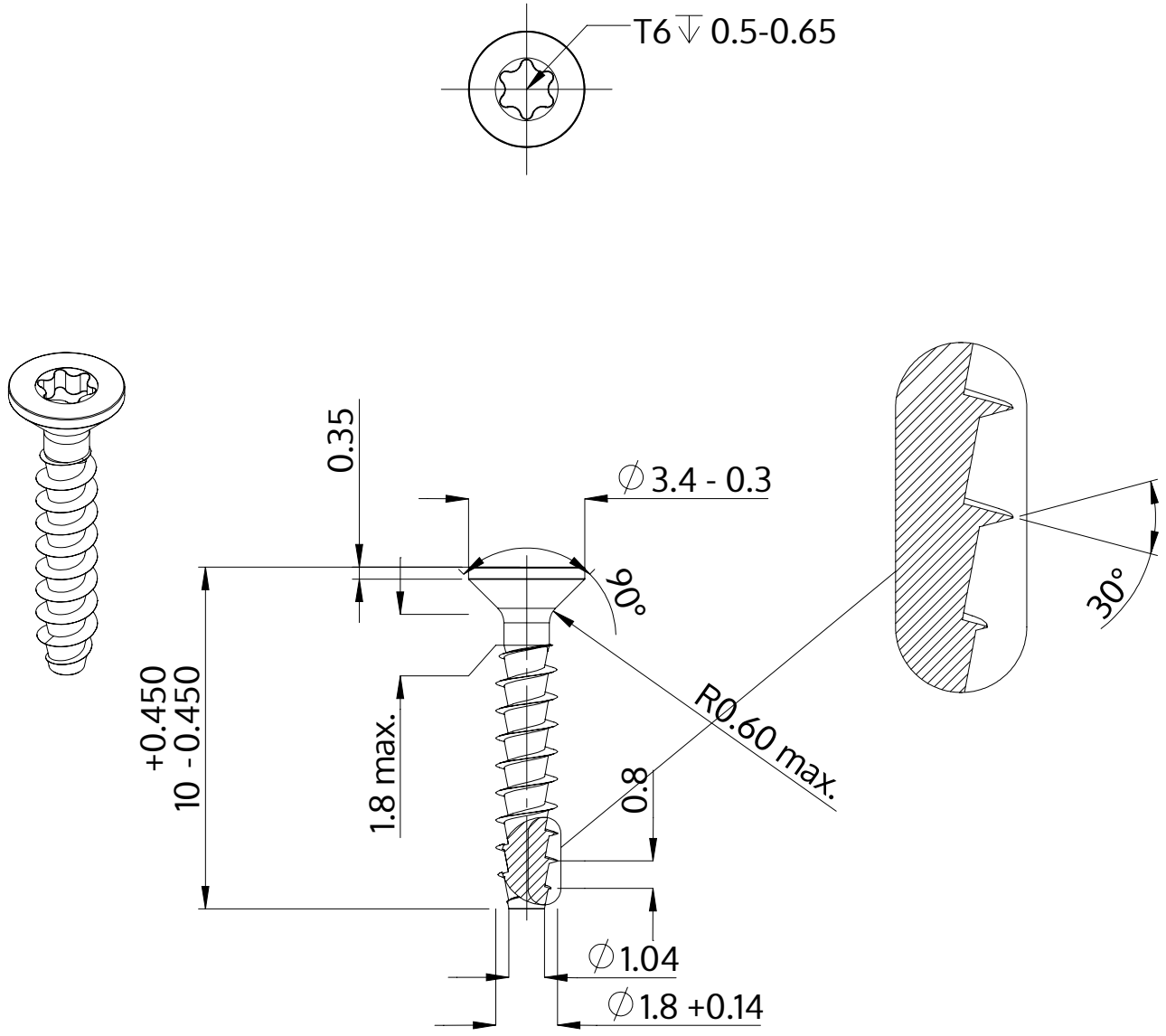

Açıklaması	STP41A 1.8x10.0 - T6
Malzeme	Paslanmaz Çelik A2
Kaplama	Parlak, cilalanmış ve pasifleştirilmiştir
Ağırlık	0.142 kg / 1000 Adet

SCREWERK	**STP41A0180100E**	
Metrik çizim A4	Ölçeklendirme 5:1	2024-05