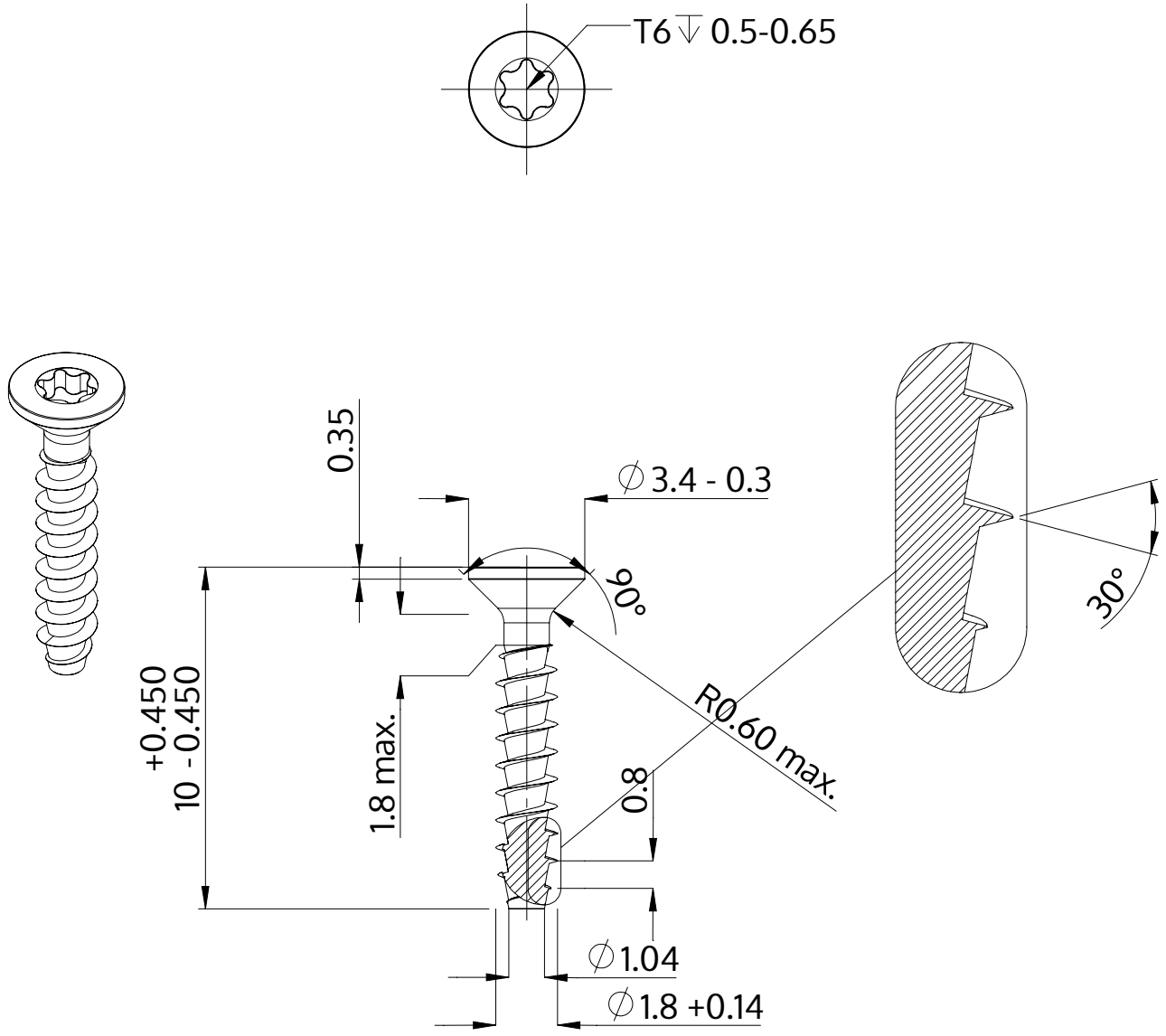

Descriere	STP41A 1.8x10.0 - T6
Material	oţel inoxidabil A2
Exterior	neacoperit, murat și pasivat
Greutate	0.142 kg / 1000 unități

SCREWERK	**STP41A0180100E**	
Desen metric A4	Scalarea 5:1	2024-10