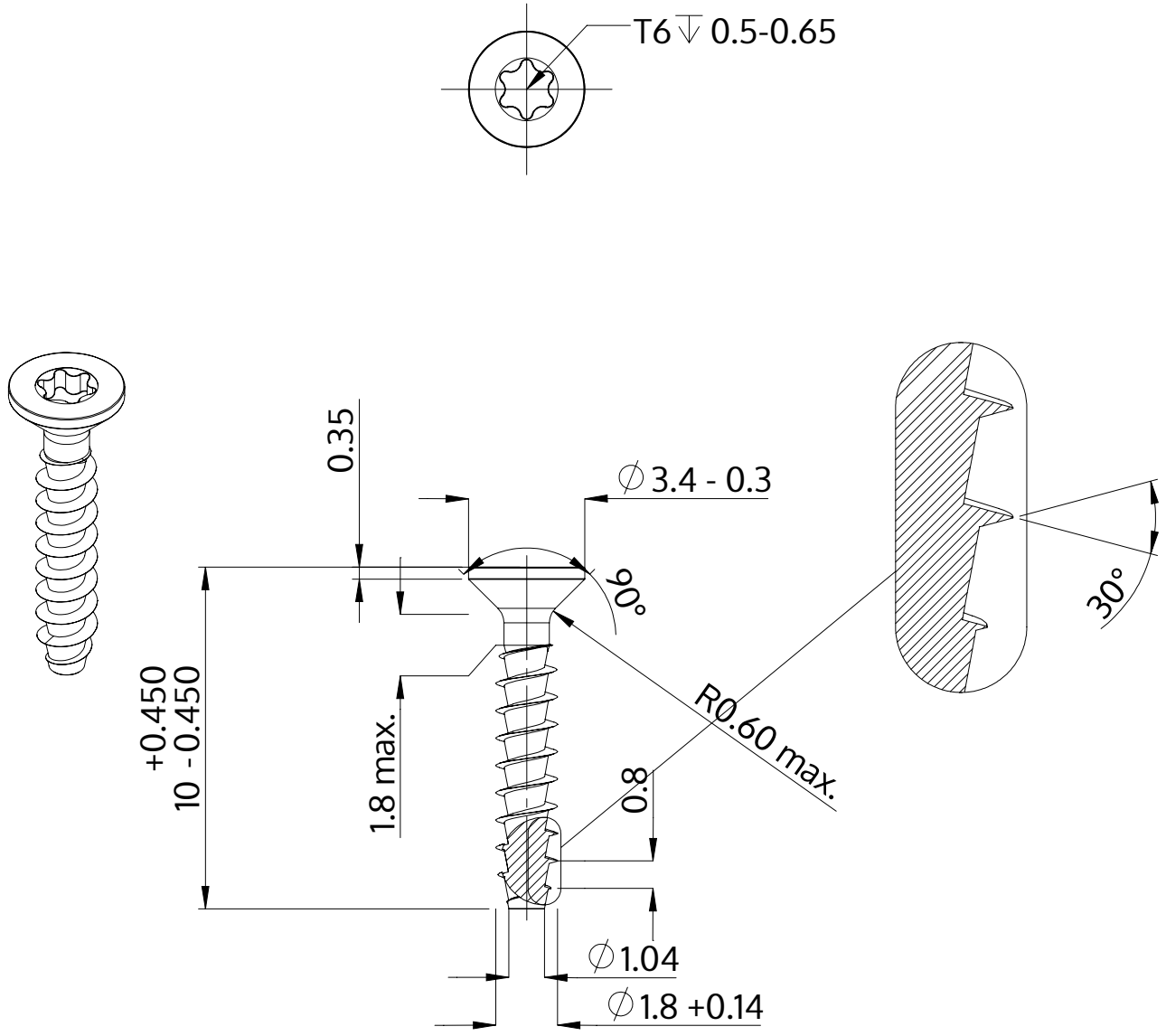

Beschreibung	STP41A 1.8x10.0 - T6
Werkstoff	Stahl, vergütet
Oberfläche	ZnNi min. 5µm, schwarz passiviert, getempert, versiegelt
Gewicht	0.142 kg / 1000 Stück

SCREWERK	**STP41A0180100B**	
Metrische Zeichnung A4	Skalierung None:1	2024-05