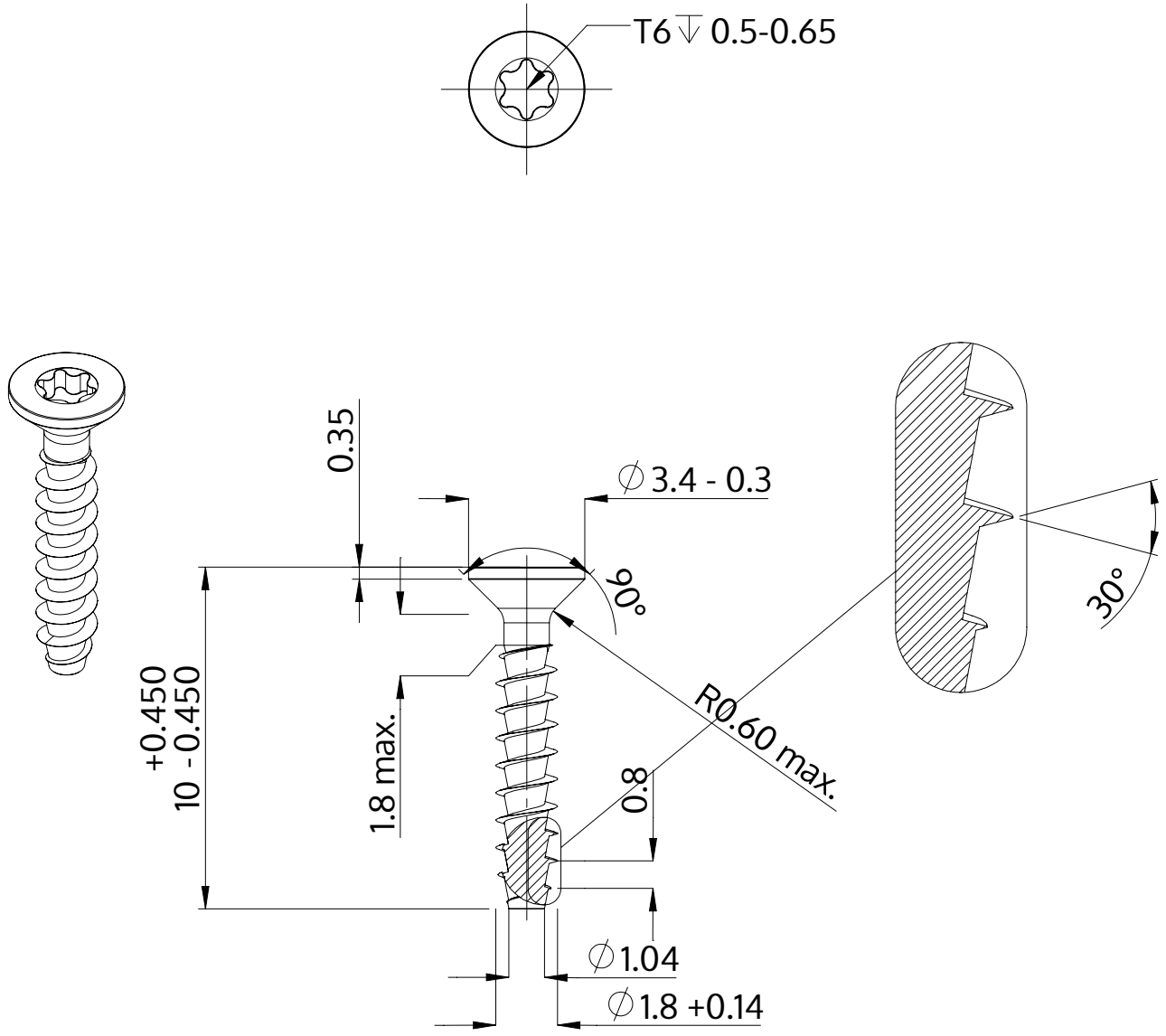

Popis	STP41A 1.8x10.0 - T6
Materiál	Temperovaná ocel
Povrch	ZiNi černá-pasivovaná+temperovaná+utěsněná
Hmotnost	0.142 kg / 1000 Kus

SCREWERK	**STP41A0180100B**	
Metric výkres A4	Měřítko None:1	2024-04