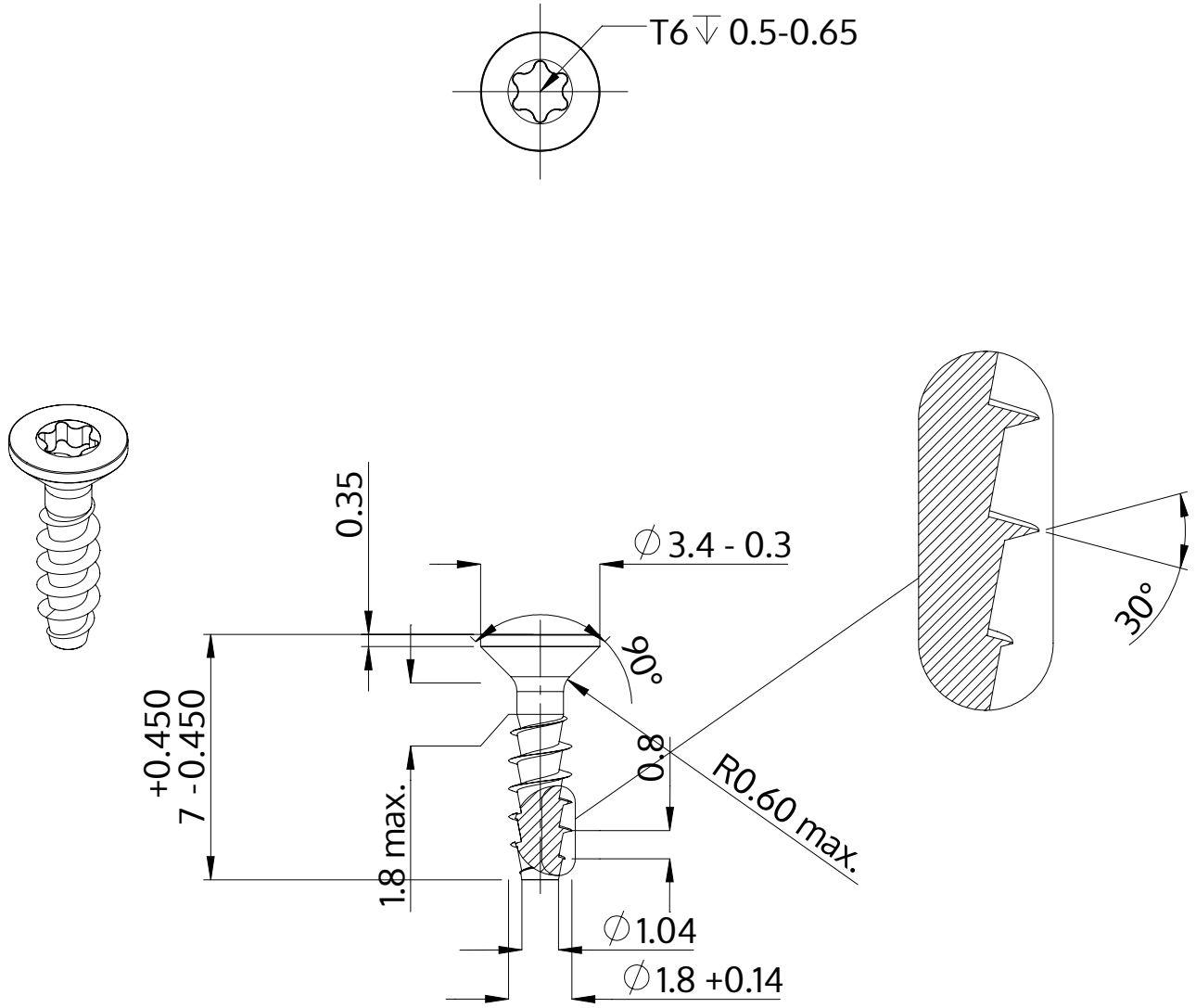

Beschrijving	STP41A 1.8x7.0 - T6
Materiaal	veredeld staal
Oppervlak	ZnNi zwart-gepassiveerd, getempert, verzegeld
Gewicht	0.104 kg / 1000 stuk

SCREWERK	**STP41A0180070B**	
Metrische tekening A4	Schaal 5:1	2024-10