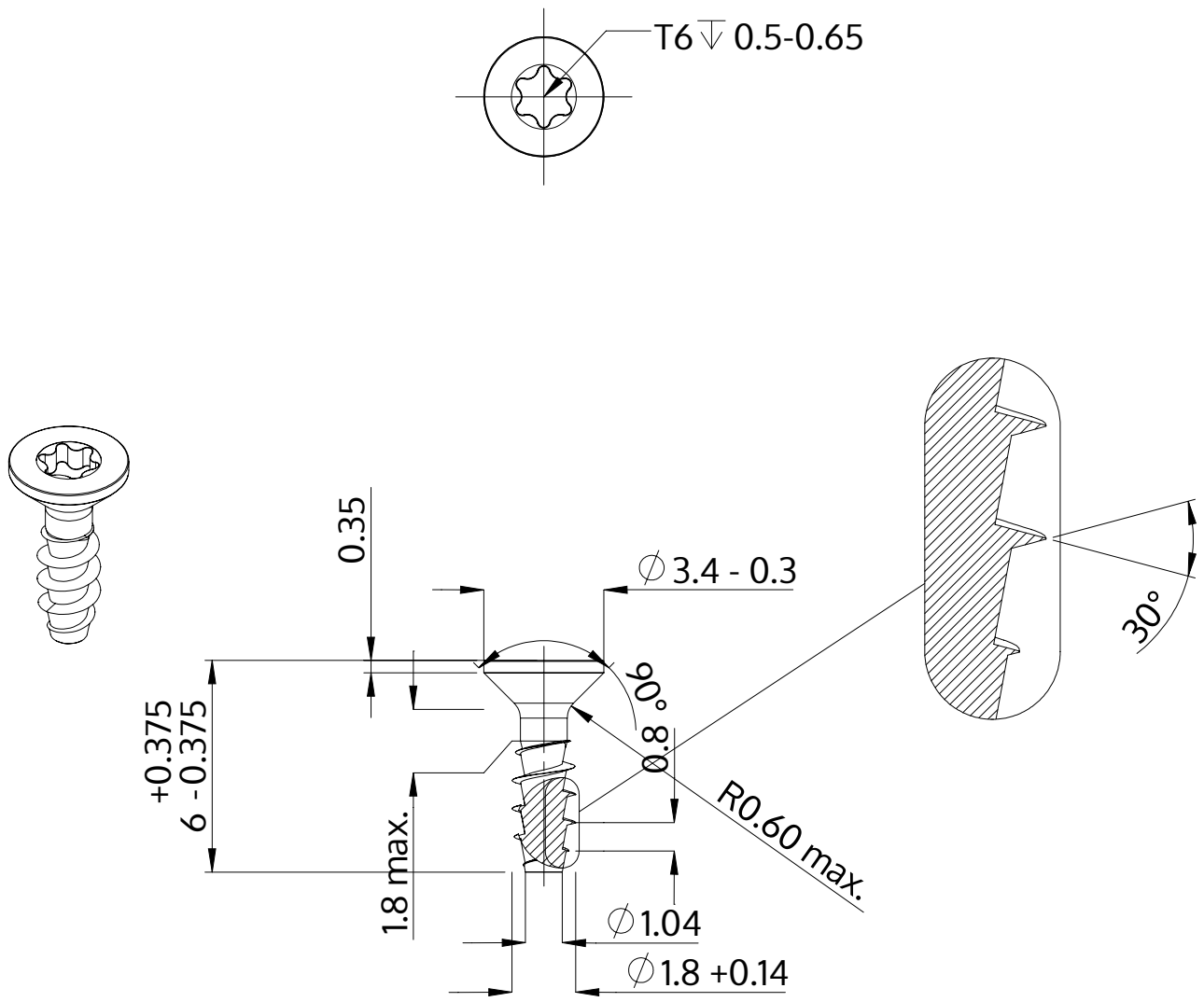

Beskrivning	STP41A 1.8x6.0 - T6
Material	stål, härdat
Yta	förzinkad 5-7 µm, härdad, blå/transparent passiviserad
Vikt	0.092 kg / 1000 styck

SCREWERK	**STP41A0180060S**	
Metrisk skiss A4	Skala 5:1	2024-10