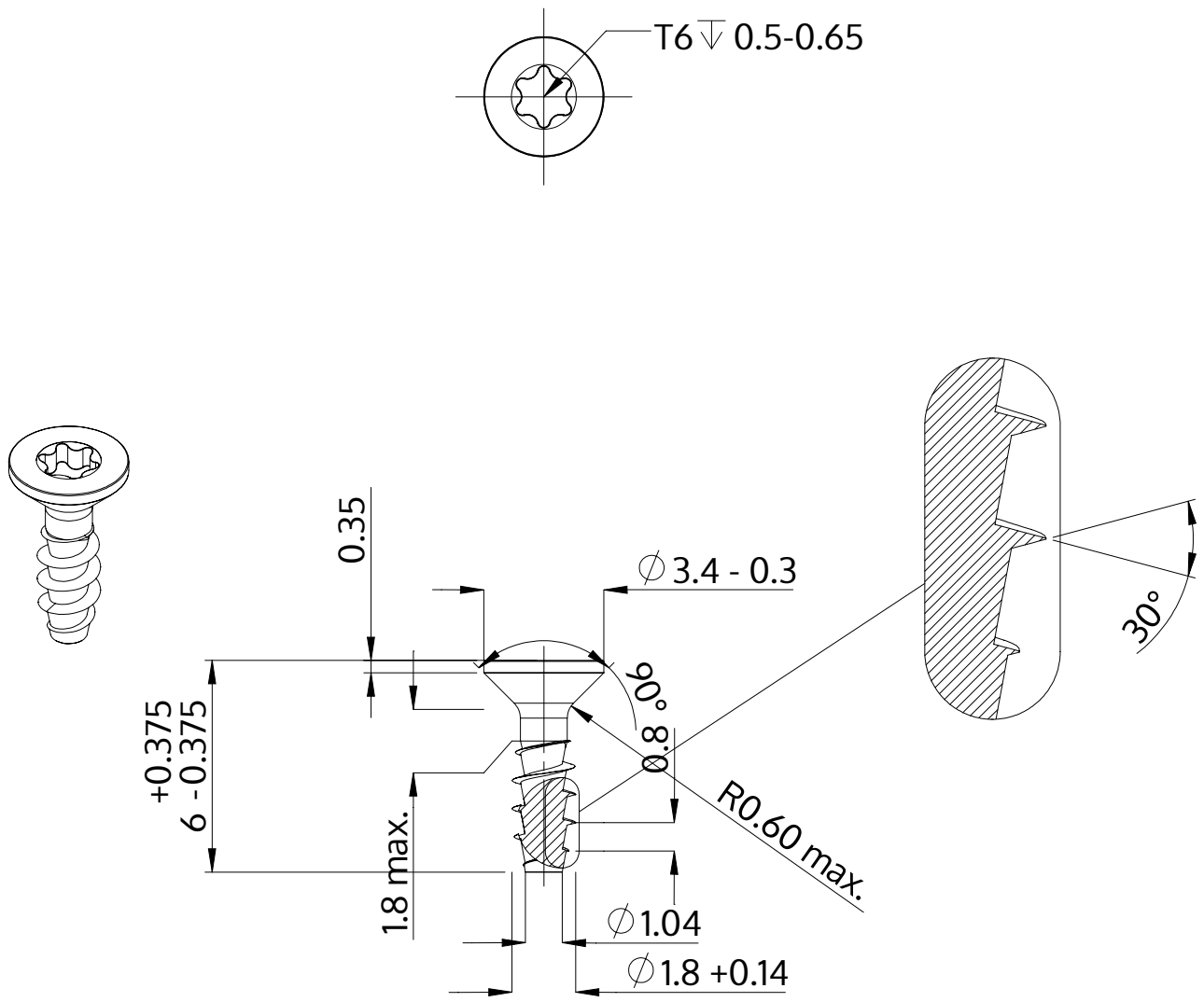

Popis	STP41A 1.8x6.0 - T6
Materiál	Temperovaná ocel
Povrch	Pozinkovaná 5-7 µm, temperovaná, modrá, pasivovaná průhledně
Hmotnost	0.092 kg / 1000 Kus

SCREWERK	**STP41A0180060S**	
Metric výkres A4	Měřítko None:1	2024-04