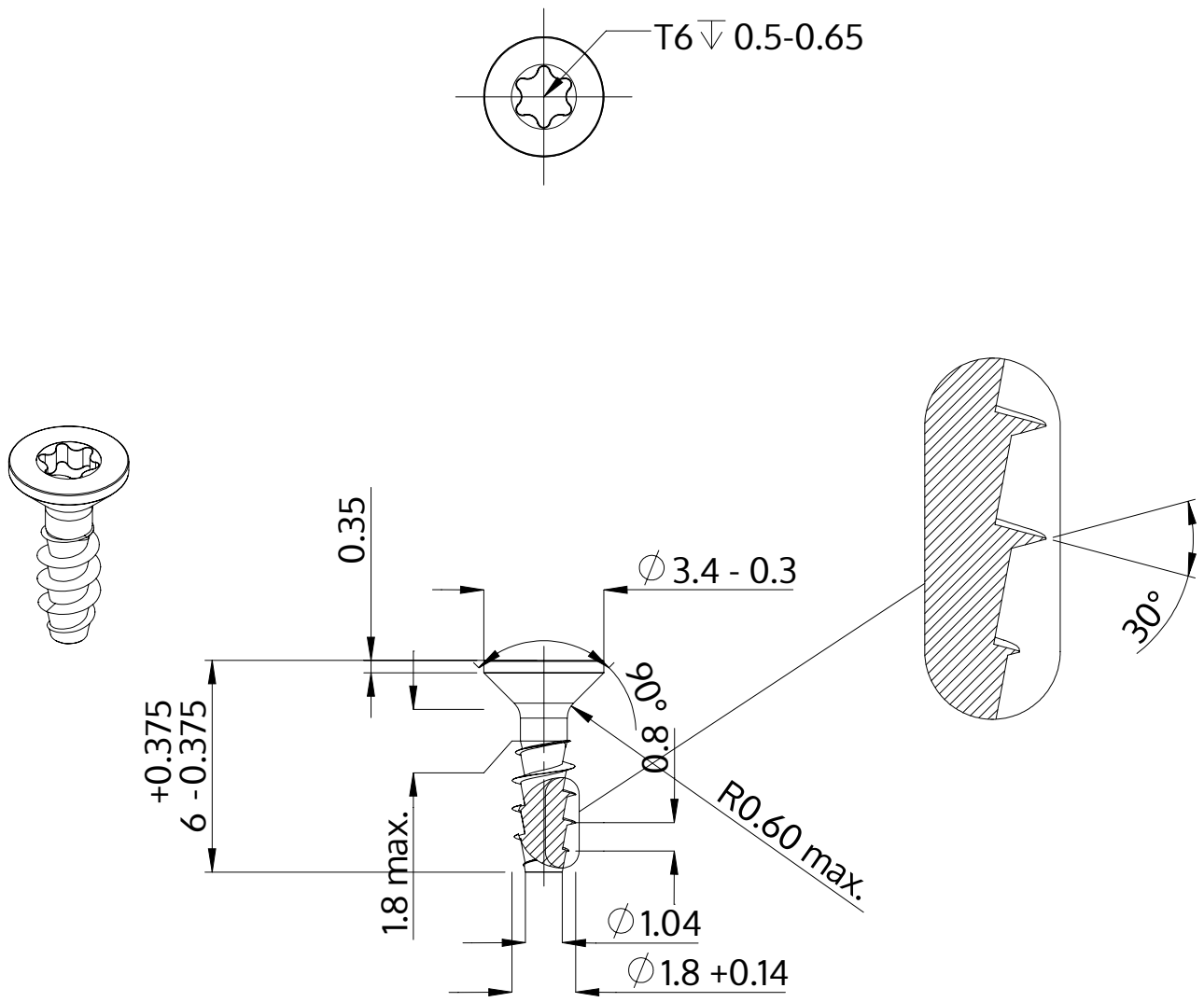

Beskrivning	STP41A 1.8x6.0 - T6
Material	rostfritt stål A2
Yta	blank och passiviserad
Vikt	0.092 kg / 1000 styck

SCREWERK	**STP41A0180060E**	
Metrisk skiss A4	Skala None:1	2024-04