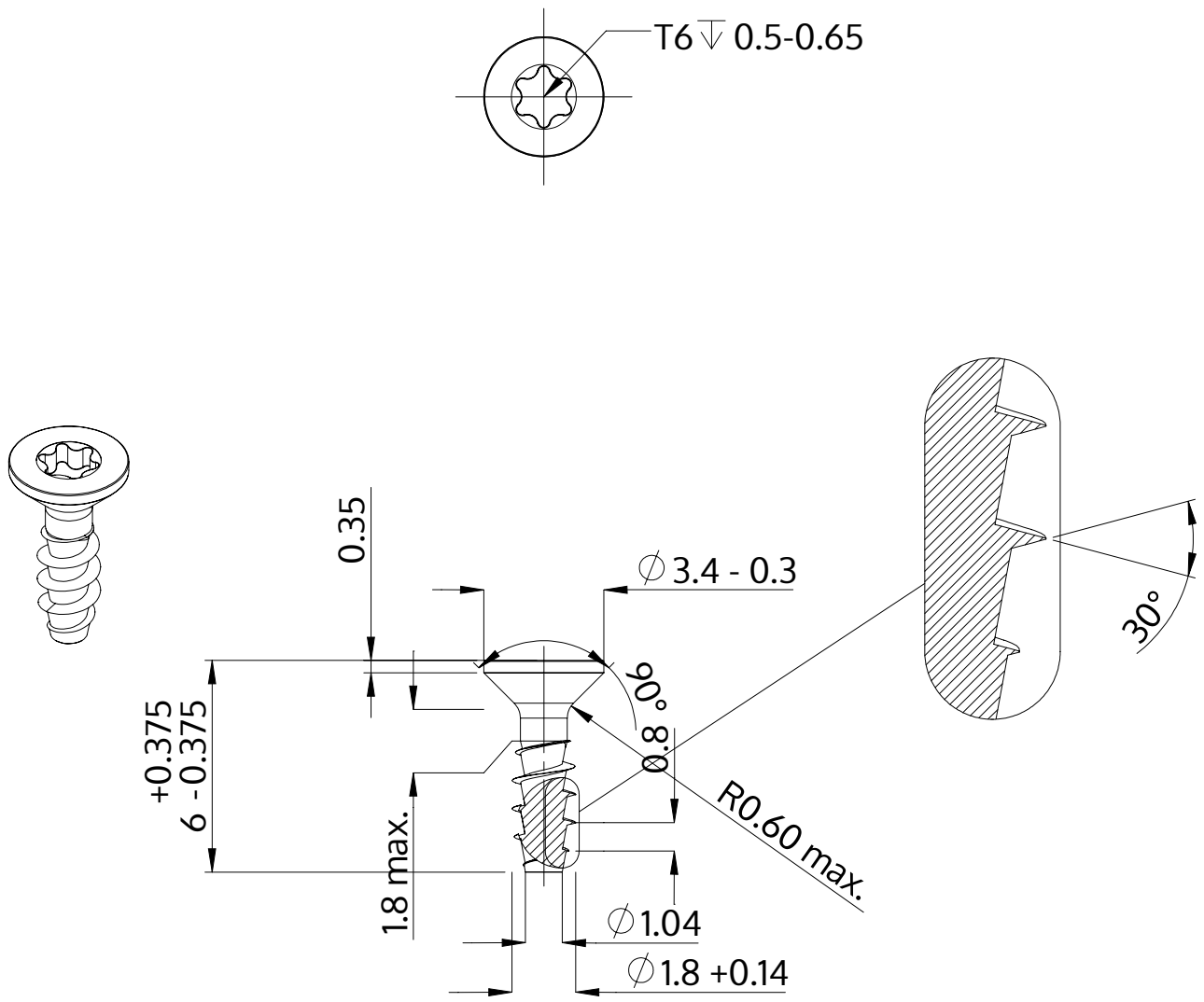

Descripción	STP41A 1.8x6.0 - T6
Material	Acero, endurecido
Superficie	Zinc-Niquelado, pasivado negro/ sin Cr-VI, recocido, sellado
Peso	0.092 kg / 1000 Piezas

SCREWERK	**STP41A0180060B**	
Diseño métrico	Escalada 5:1	2024-10