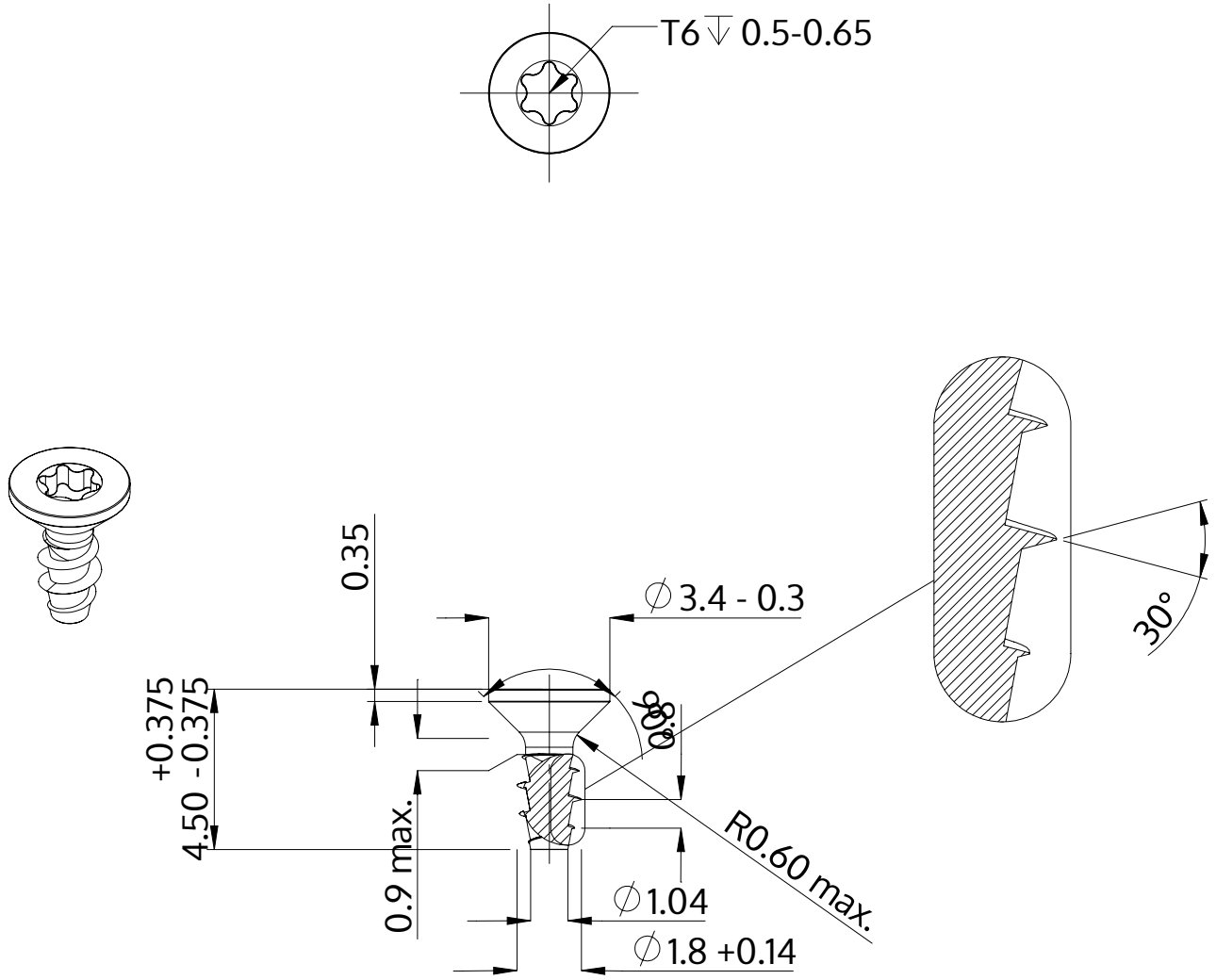

Описание	STP41A 1.8x4.5 - T6
Материал	сталь, упрочненная
Поверхность	Оцинковка 5-7µm, термообработка,синий / прозрачный пассивация
Вес	0.073 kg / 1000 Штука

SCREWERK	**STP41A0180045S**	
Метрический чертеж A4	Шкала None:1	2024-05