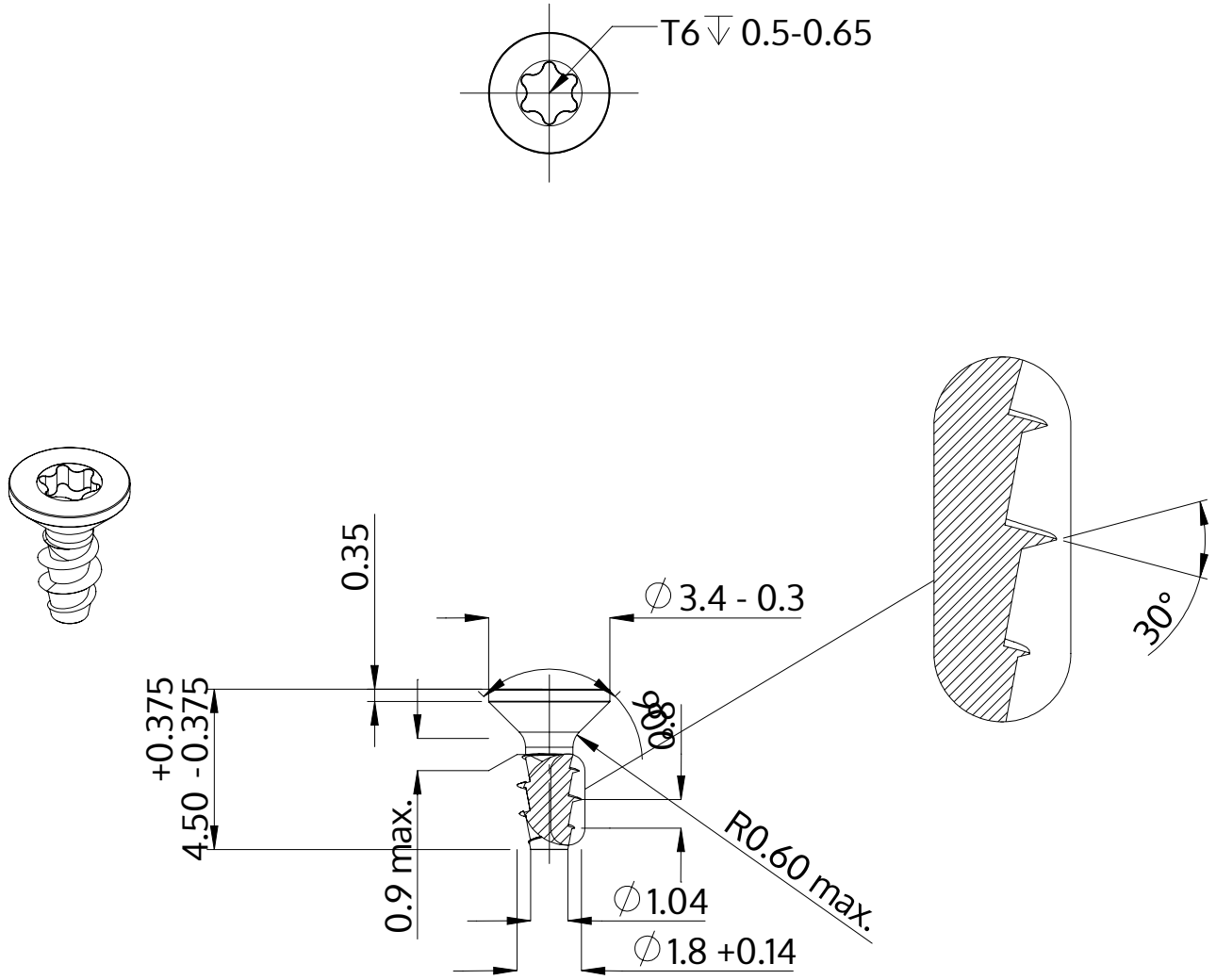

Beskrivning	STP41A 1.8x4.5 - T6
Material	rostfritt stål A2
Yta	blank och passiviserad
Vikt	0.073 kg / 1000 styck

SCREWERK	**STP41A0180045E**	
Metrisk skiss A4	Skala None:1	2024-04