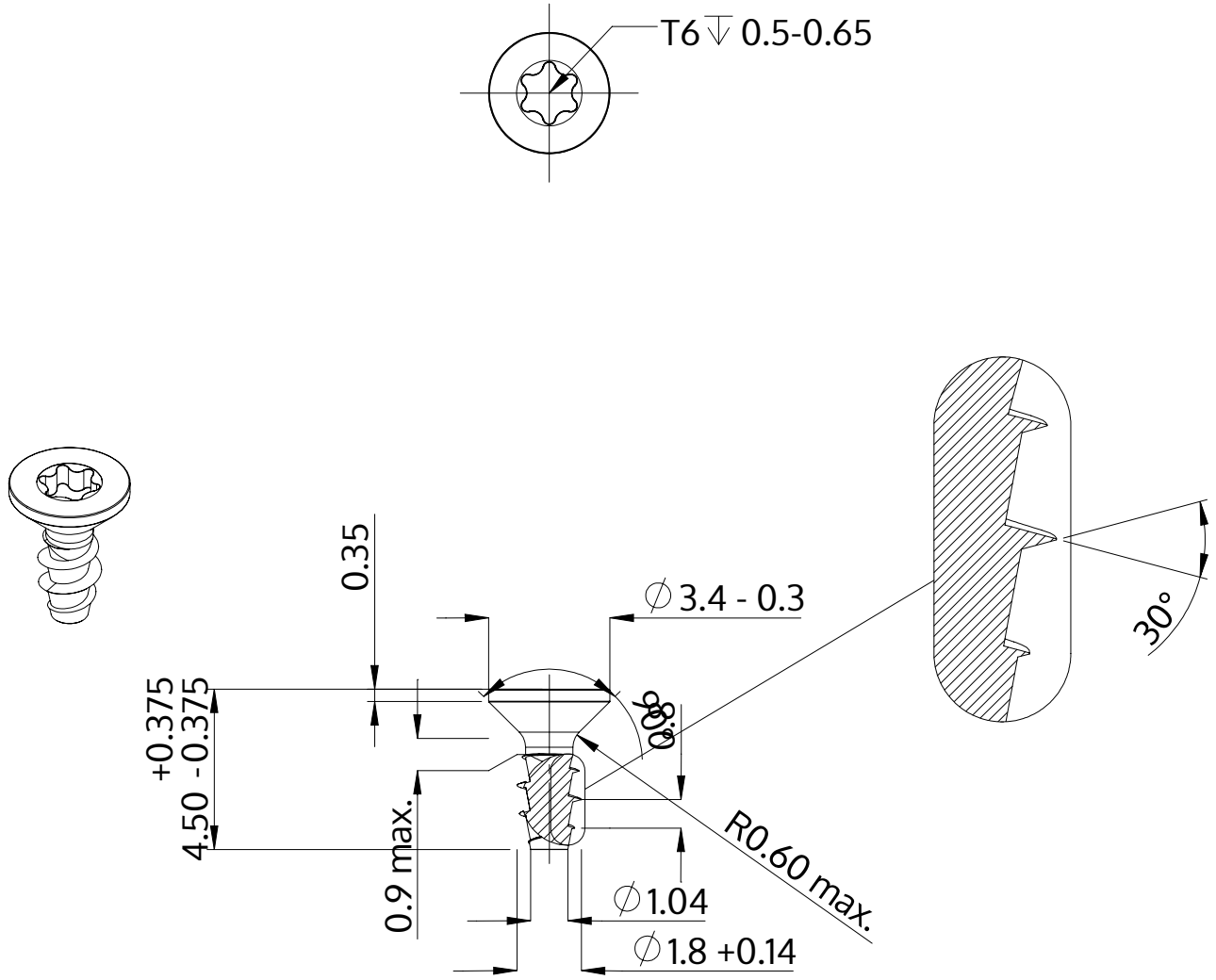

Descrição	STP41A 1.8x4.5 - T6
Material	inox A2
Superfície	Decapado e passivado
Peso	0.073 kg / 1000 peças

SCREWERK	**STP41A0180045E**	
Desenho Métrico A4	Escala 5:1	2024-10