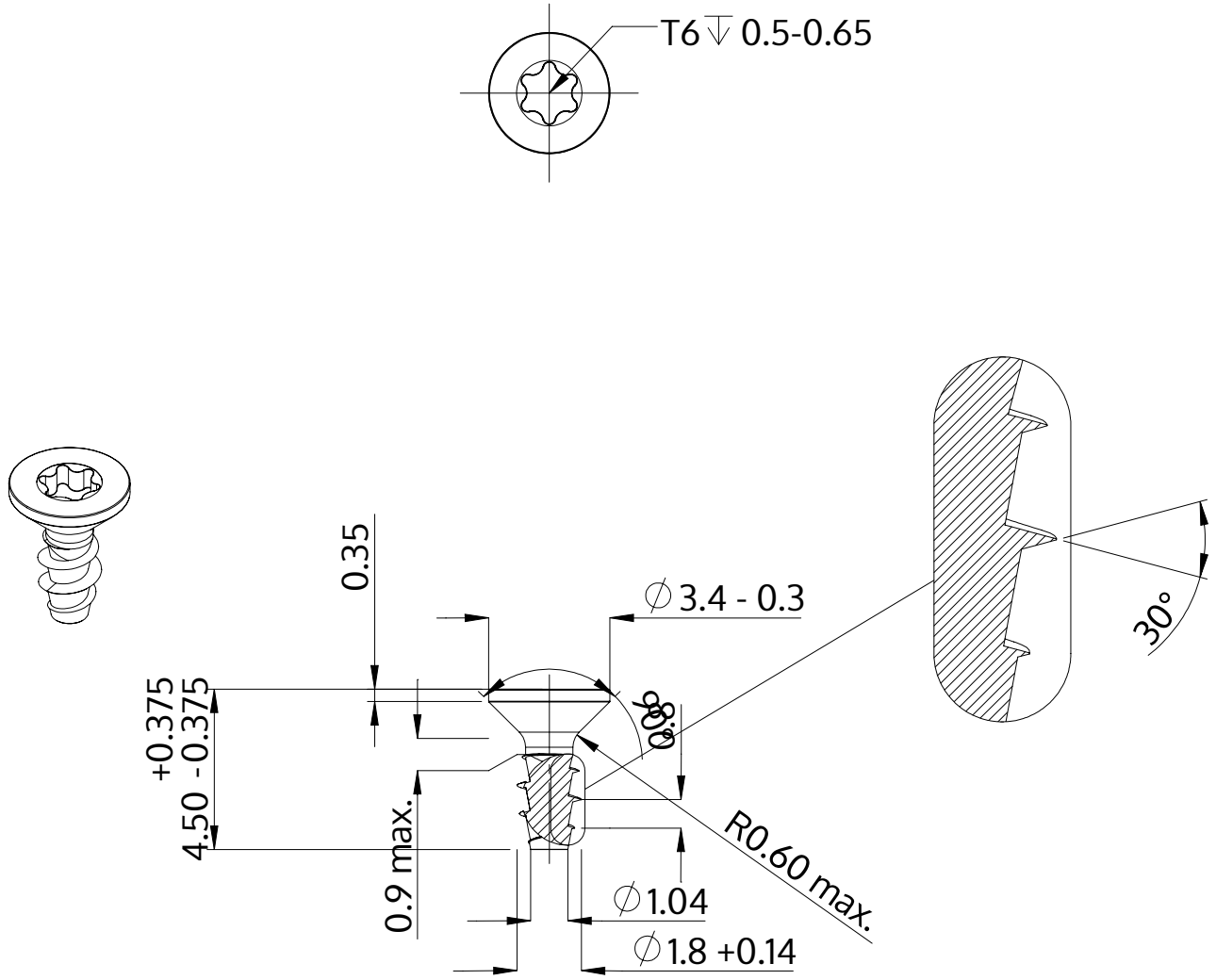

Описание	STP41A 1.8x4.5 - T6
Материал	сталь, упрочненная
Поверхность	ZnNi, черная пассивировка+отжиг+масло
Вес	0.073 kg / 1000 Штука

SCREWERK	**STP41A0180045B**	
Метрический чертеж A4	Шкала 5:1	2024-10