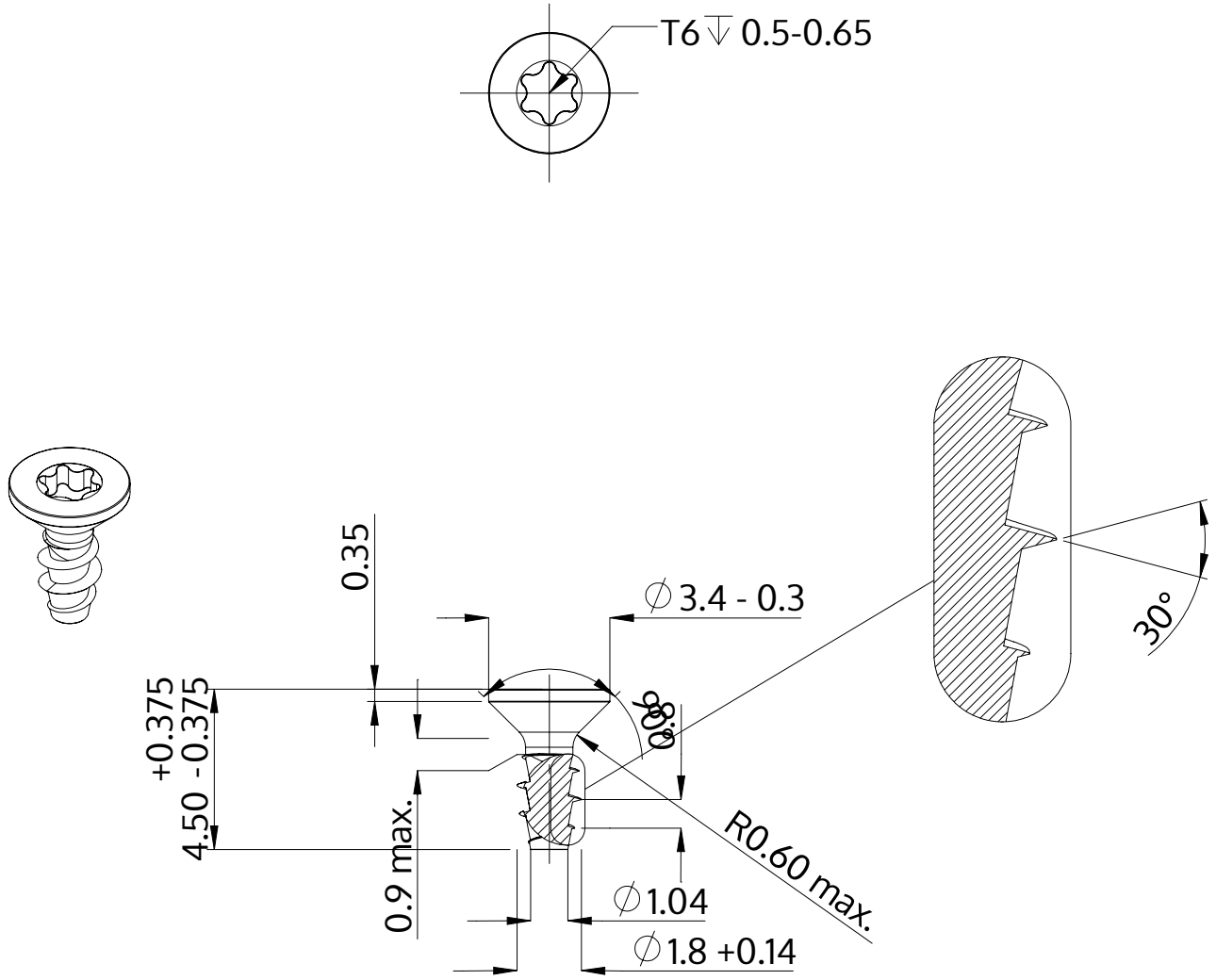

Opis	STP41A 1.8x4.5 - T6
Materiał	Stal, hartowana
Powierzchnia	ZiNi czarna-pasywowana, temperowana, uszczelniona
Waga	0.073 kg / 1000 sztuk

SCREWERK	**STP41A0180045B**	
Rysunek metryczny A4	Skala None:1	2024-04