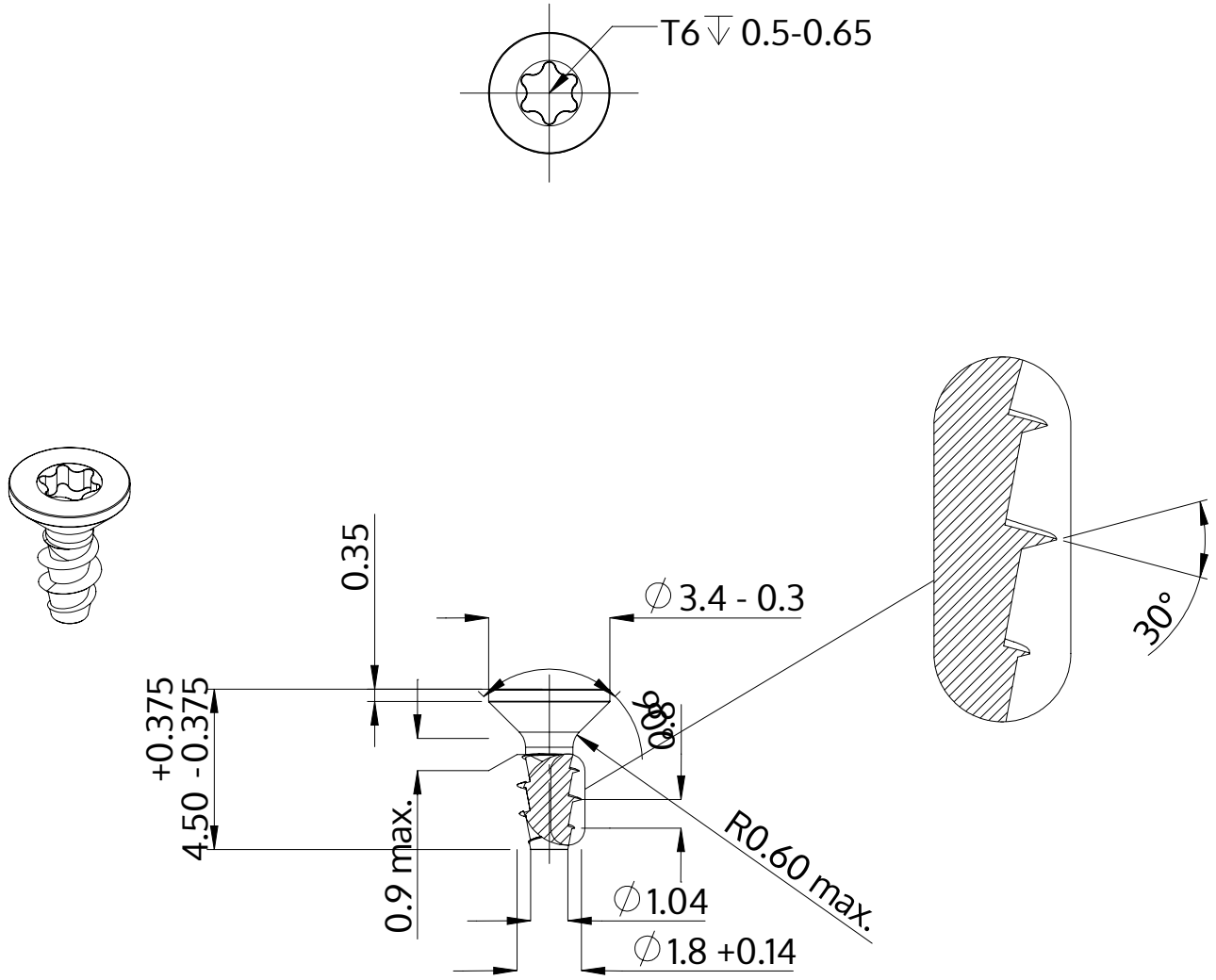

Popis	STP41A 1.8x4.5 - T6
Materiál	Temperovaná ocel
Povrch	ZiNi černá-pasivovaná+temperovaná+utěsněná
Hmotnost	0.073 kg / 1000 Kus

SCREWERK	**STP41A0180045B**	
Metric výkres A4	Měřítko 5:1	2024-10