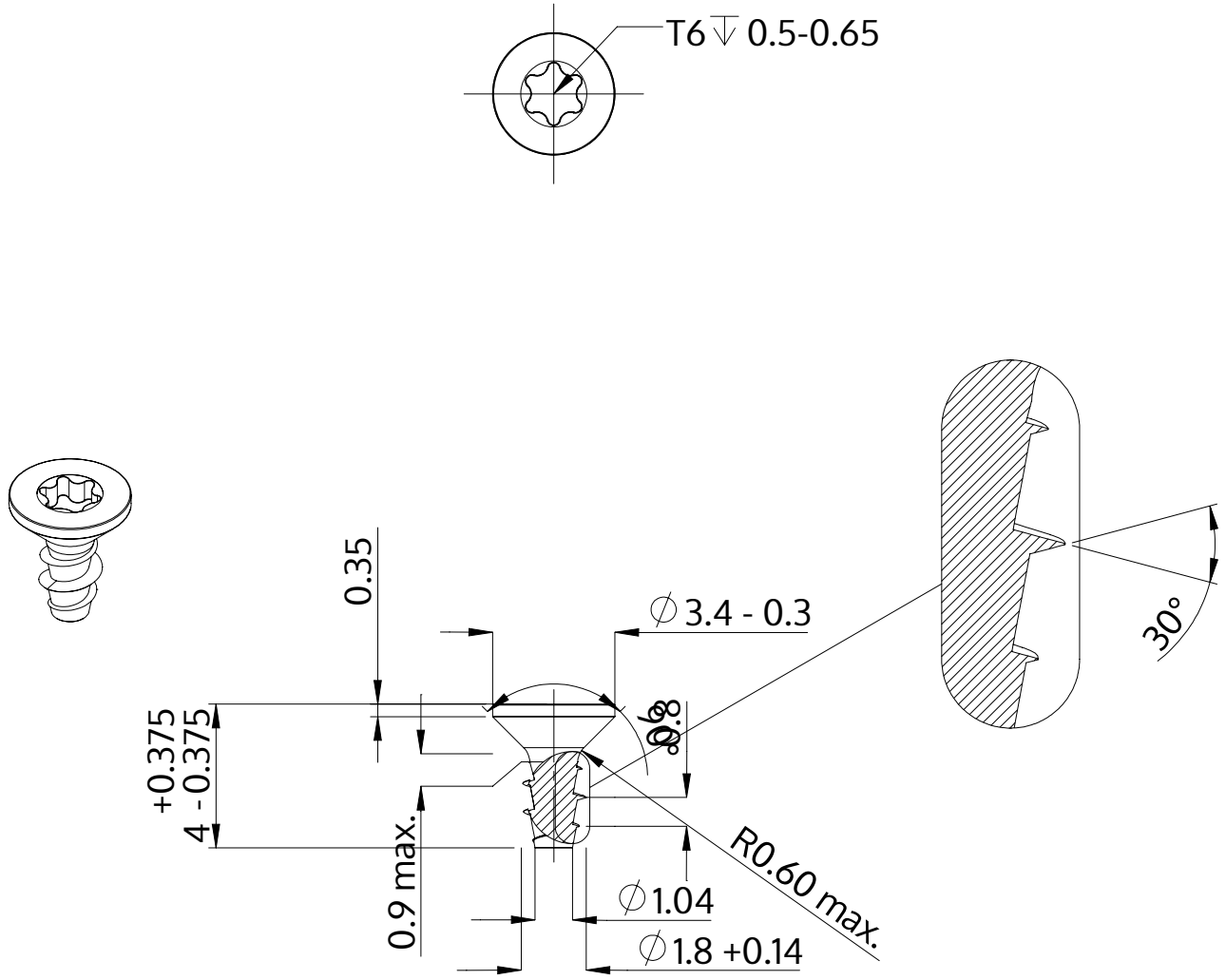

Descrição	STP41A 1.8x4.0 - T6
Material	aço, endurecido
Superfície	Zincado Niquelado Galvanizado, Passivado negro
Peso	0.067 kg / 1000 peças

SCREWERK	**STP41A0180040B**	
Desenho Métrico A4	Escala 5:1	2024-05