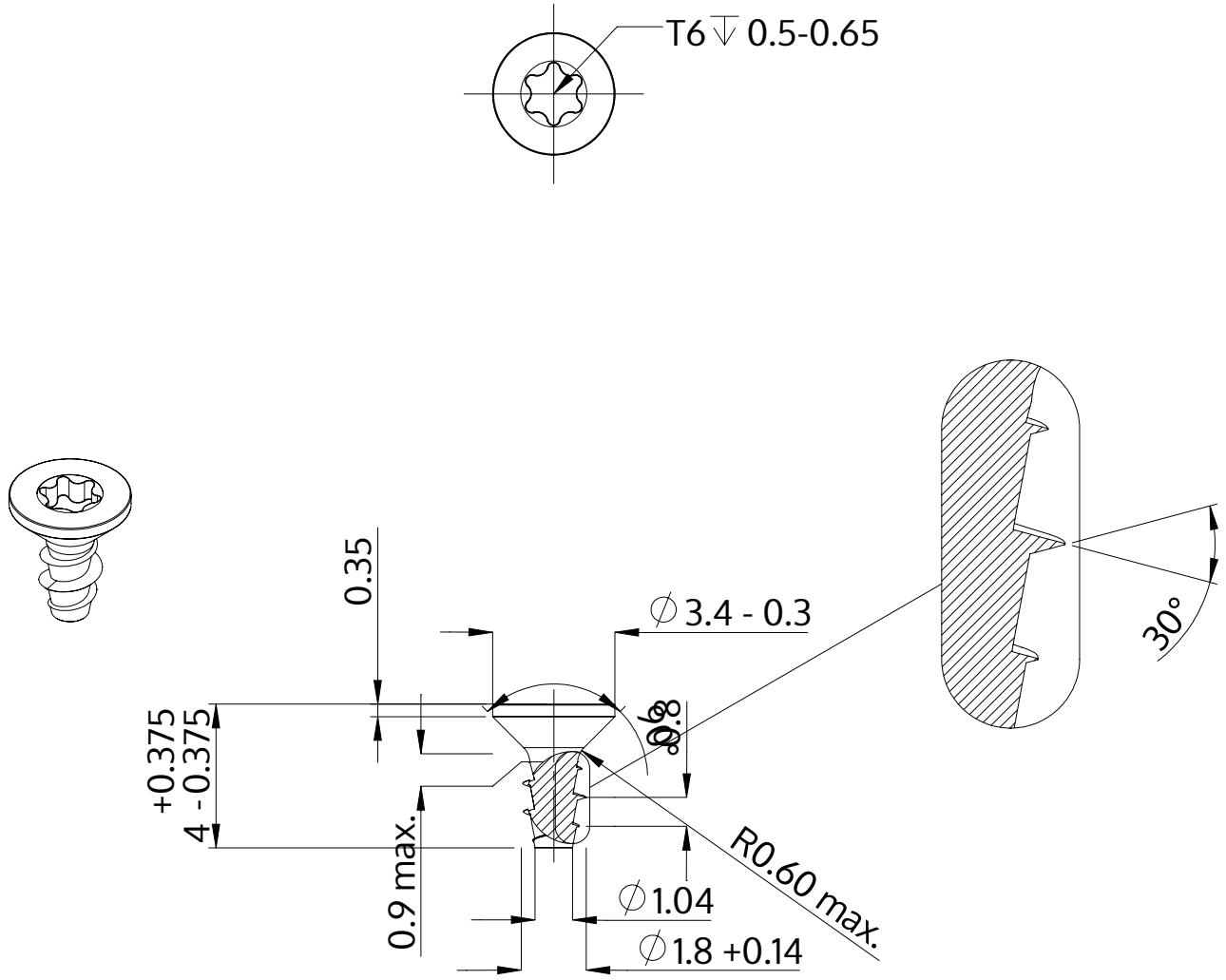

Descrizione	STP41A 1.8x4.0 - T6
Materiale	acciaio, temprato
Superficie	Placcato Zinco-Nichel, passivato nero, ricotto, sigillato
Peso	0.067 kg / 1000 pezzi

SCREWERK	**STP41A0180040B**	
Disegno metrico A4	Scala 5:1	2024-05