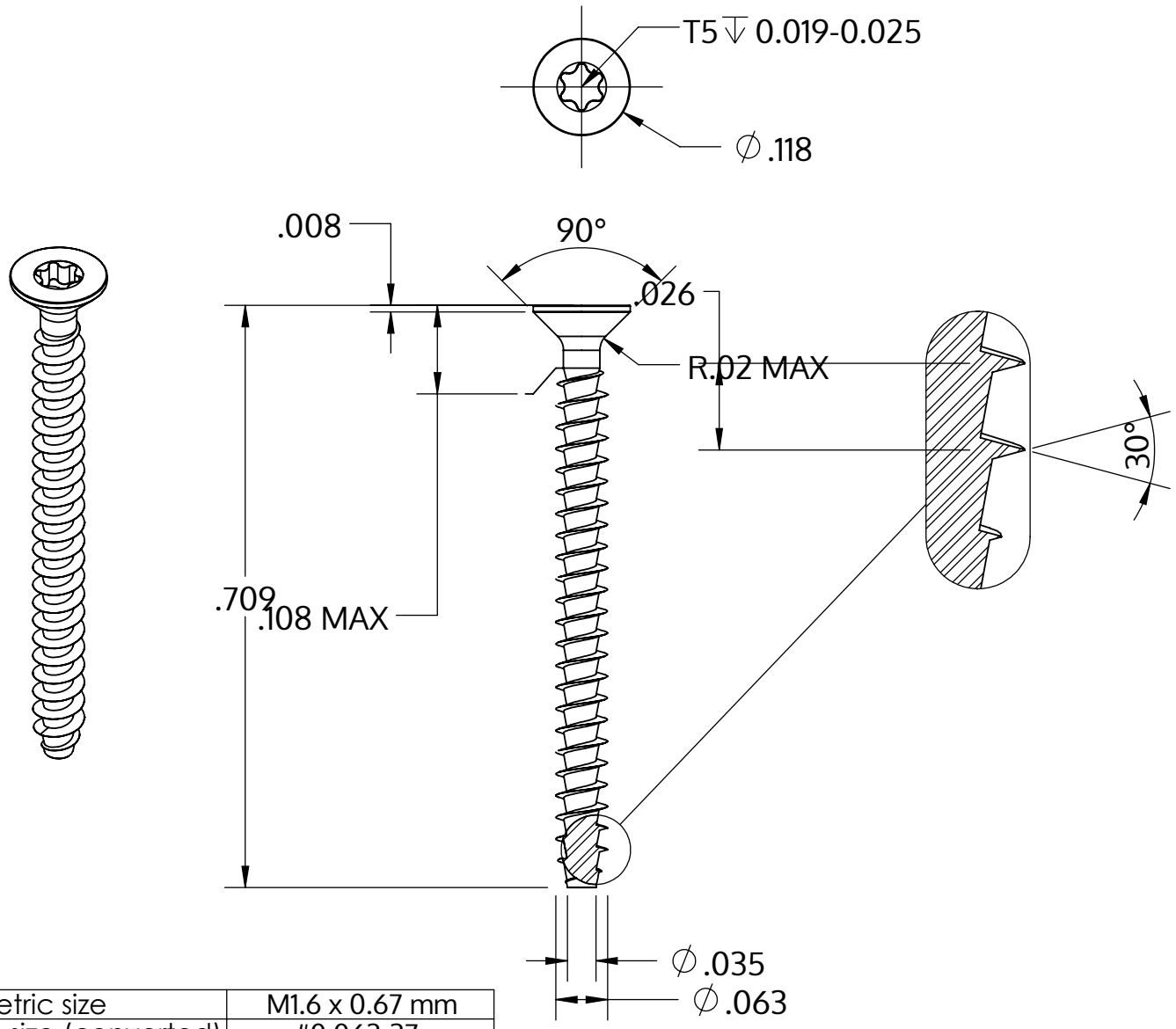

Metric size	M1.6 x 0.67 mm
US size (converted)	#0.062-37
	Tolerances [inch]
Length	+/- 0.021
Head diameter	+0 / -0.009
Head height	+/- 0.004
Thread diameter	+0.005 / -0

Opis	STP41A 1.6x18.0 - T5
Materiał	Stal szlachetna A2
Powierzchnia	Prosta, bejcowana i pasywowana
Waga	0.193 kg / 1000 sztuk

SCREWERK	**STP41A0160180E**	
_Zoll Zeichnung Größe A	Skala 5:1	2024-05