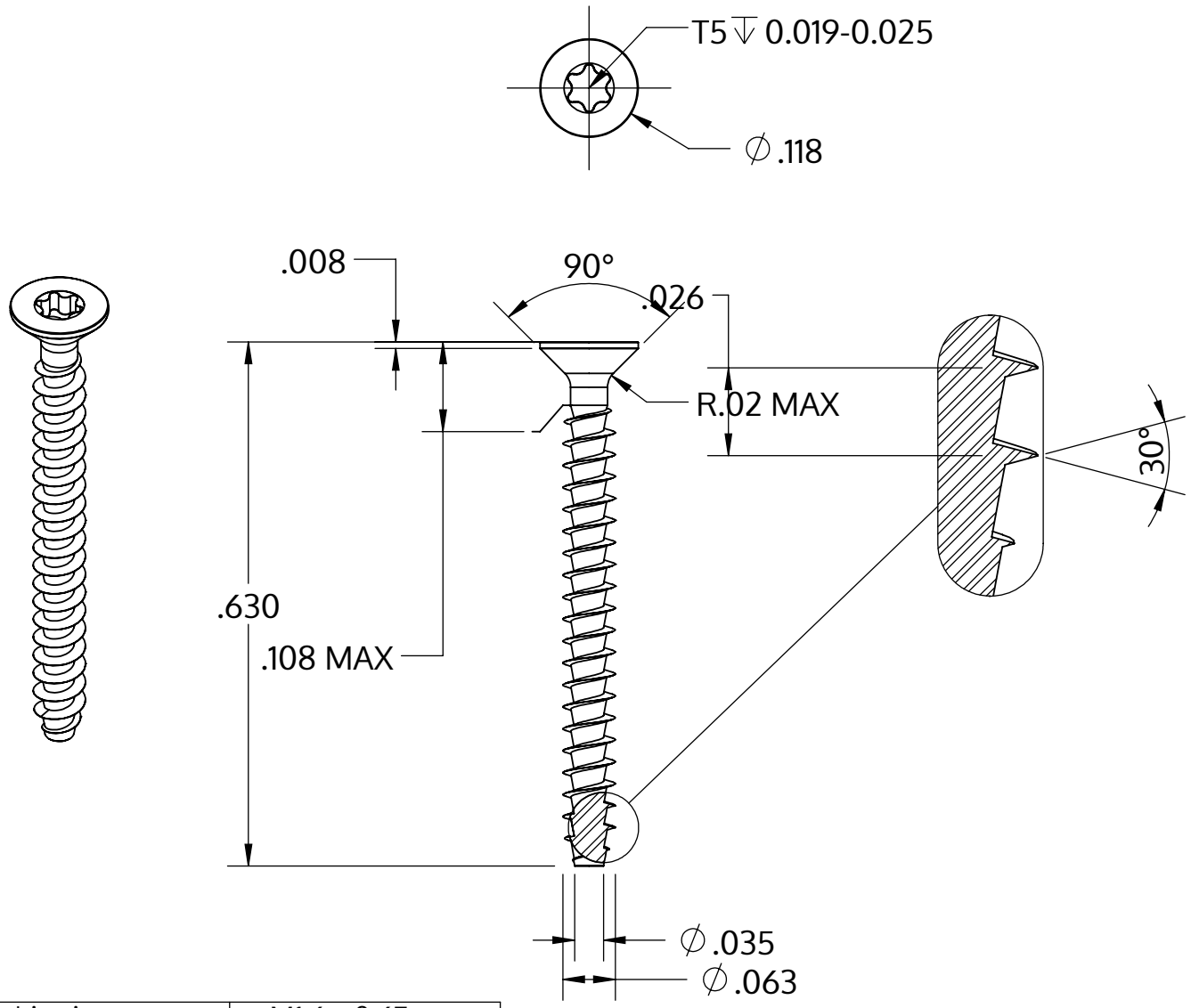

Metric size	M1.6 x 0.67 mm
US size (converted)	#0.062-37
	Tolerances [inch]
Length	+/- 0.021
Head diameter	+0 / -0.009
Head height	+/- 0.004
Thread diameter	+0.005 / -0

Beschreibung	STP41A 1.6x16.0 - T5
Werkstoff	Stahl, vergütet
Oberfläche	verzinkt 5-7 µm, getempert, blau / transparent passiviert
Gewicht	0.162 kg / 1000 Stück

SCREWERK	**STP41A0160160S**	
Zoll Zeichnung Größe A	Skalierung 5:1	2024-10