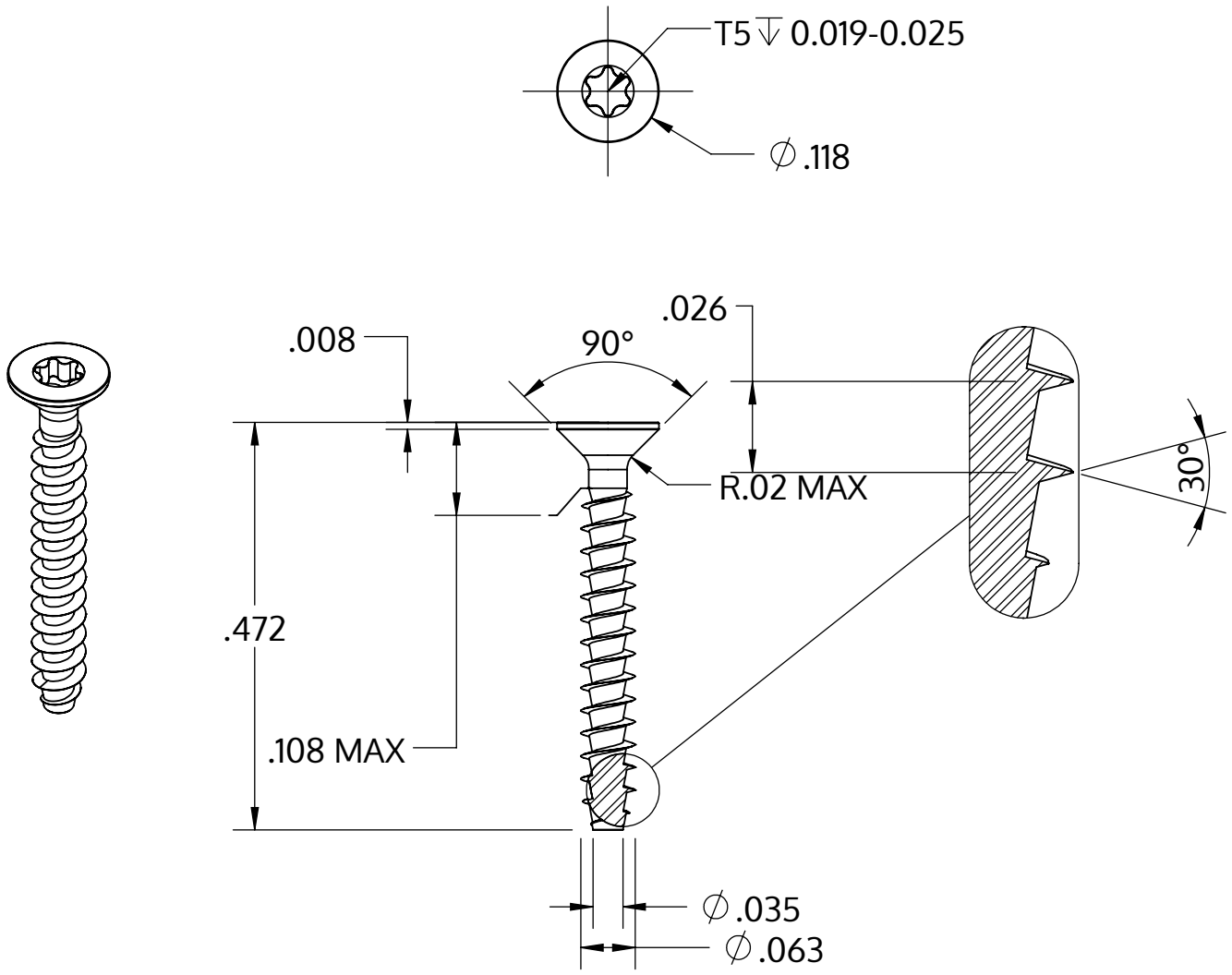

Metric size	M1.6 x 0.67 mm
US size (converted)	#0.062-37
	Tolerances [inch]
Length	+/- 0.021
Head diameter	+0 / -0.009
Head height	+/- 0.004
Thread diameter	+0.005 / -0

Descripción	STP41A 1.6x12.0 - T5
Material	Acero Inoxidable A2
Superficie	Laminado brillante, barnizado y pasivado
Peso	0.125 kg / 1000 Piezas

SCREWERK	**STP41A0160120E**	
_Zoll Zeichnung Größe A	Escalada 5:1	2024-10