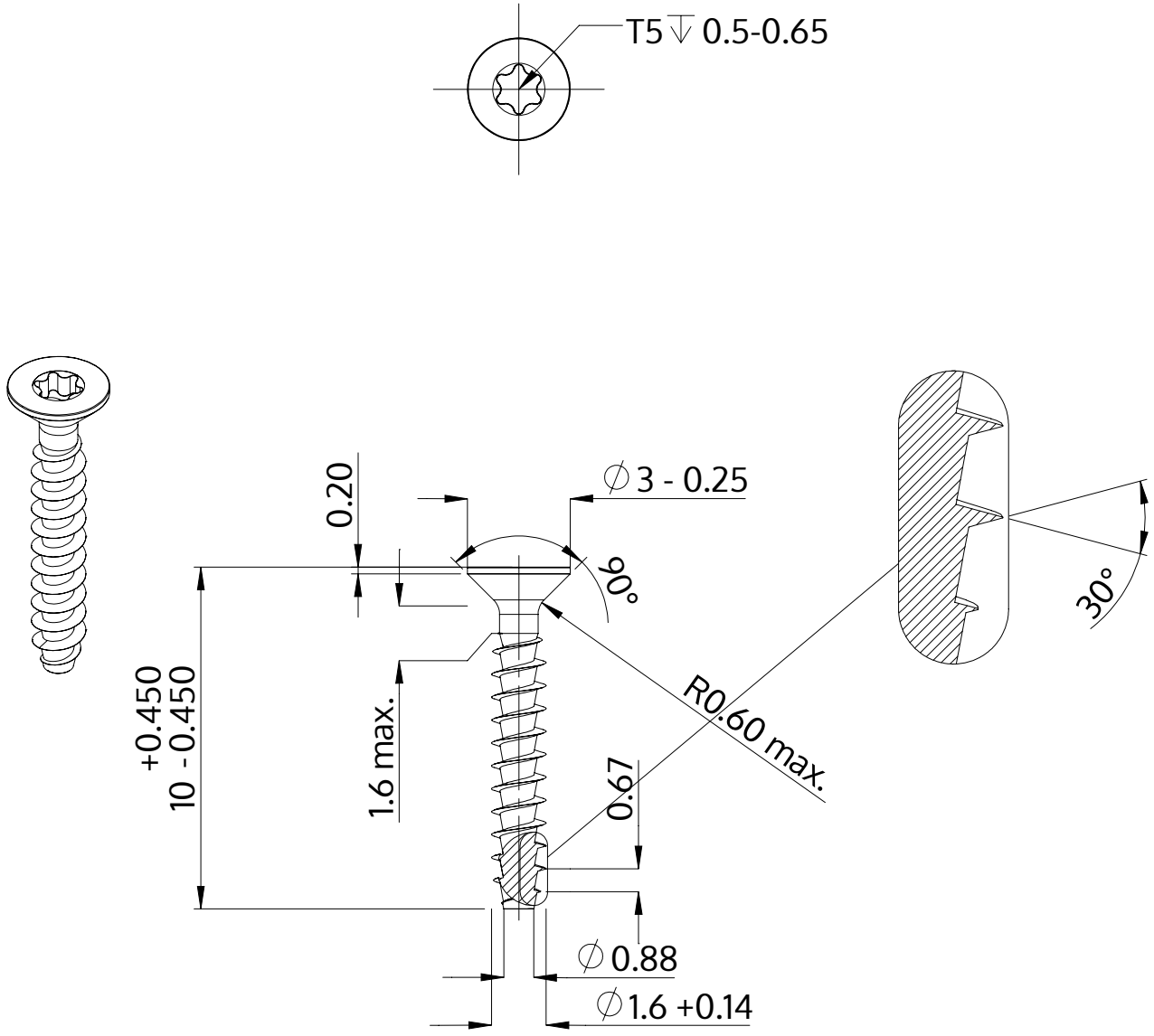

Açıklaması	STP41A 1.6x10.0 - T5
Malzeme	Çelik, sertleştirilmiş
Kaplama	galvanizli 5-7 µm, temperliö mavi / şeffaf pasifleştirilmiştir
Ağırlık	0.107 kg / 1000 Adet

SCREWERK	**STP41A0160100S**	
Metrik çizim A4	Ölçeklendirme 5:1	2024-10