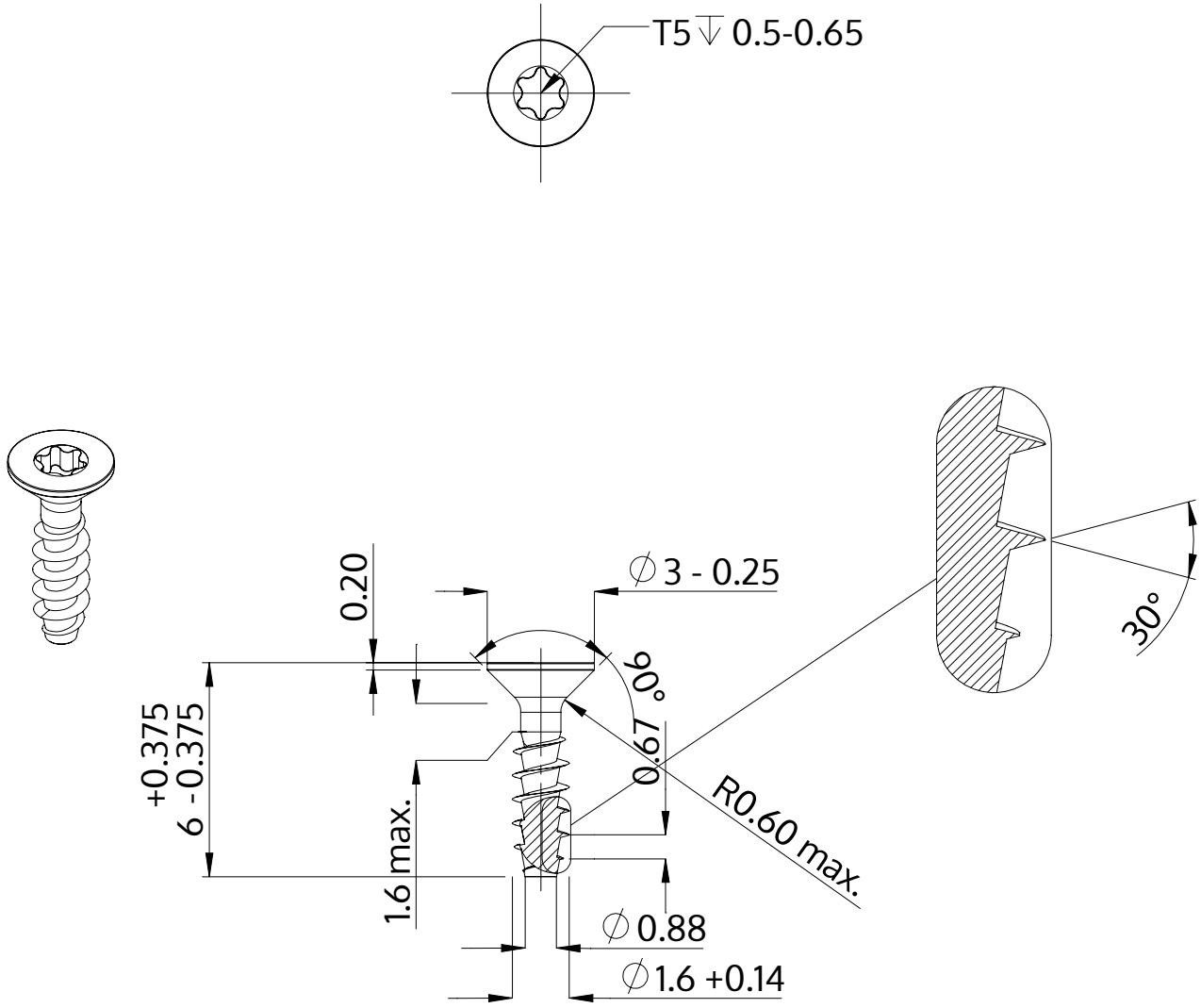

Описание	STP41A 1.6x6.0 - T5
Материал	сталь, упрочненная
Поверхность	Оцинковка 5-7µm, термообработка,синий / прозрачный пассивация
Вес	0.084 kg / 1000 Штука

SCREWERK	**STP41A0160060S**	
Метрический чертеж A4	Шкала 5:1	2024-05