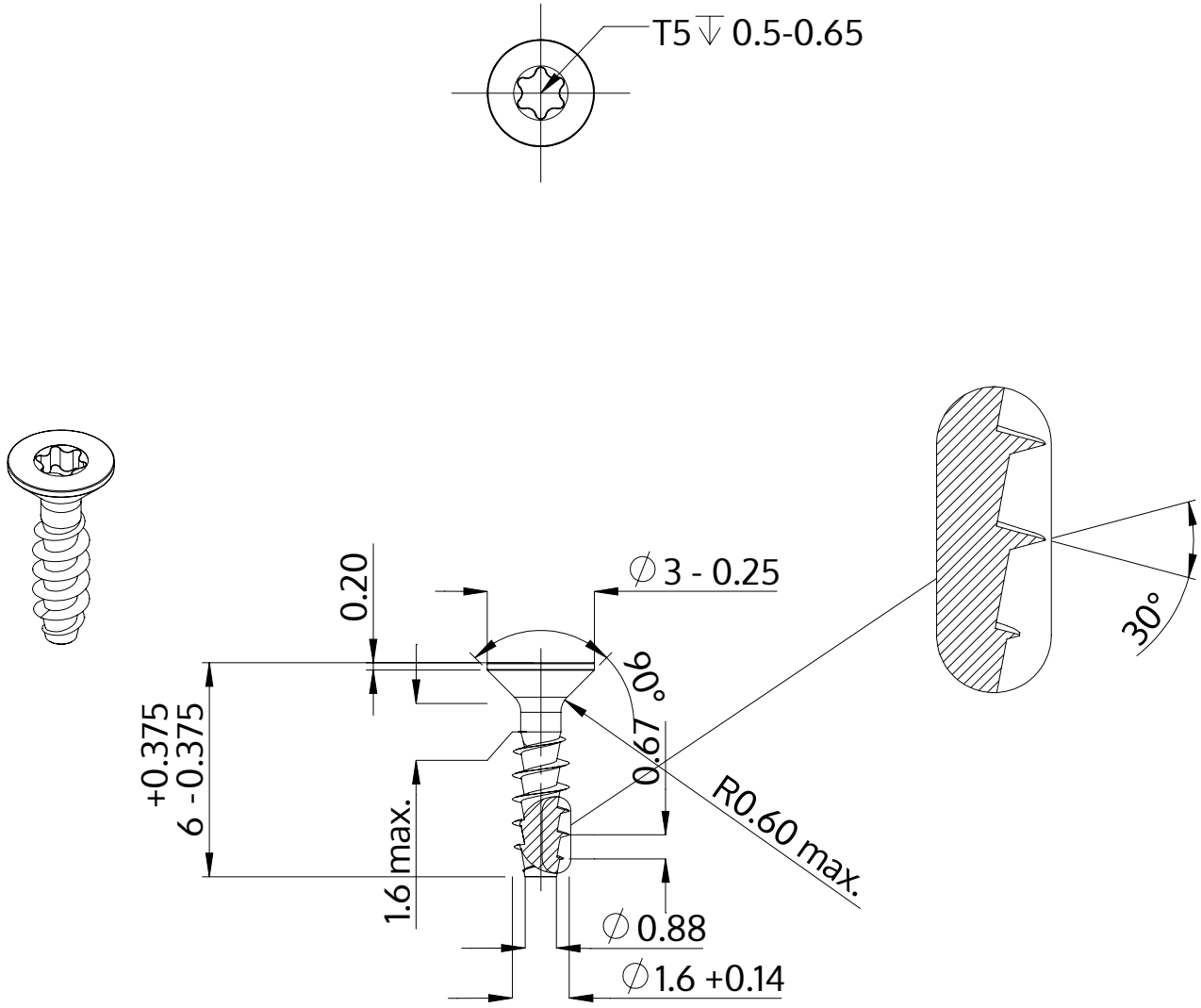


| | |
|---|---|
| Beskrivelse | STP41A 1.6x6.0 - T5 |
| Materiale | Stål, forædlet |
| Overflade | galvaniseret 5-7 µm, tempret, blå / transparent passiveret |
| Vægt | 0.084 kg / 1000 stykke |

| | | |
|---|---|---|
| SCREWERK | **STP41A0160060S** | |
| Metrisk tegning A4 | Skalering None:1 | 2024-04 |