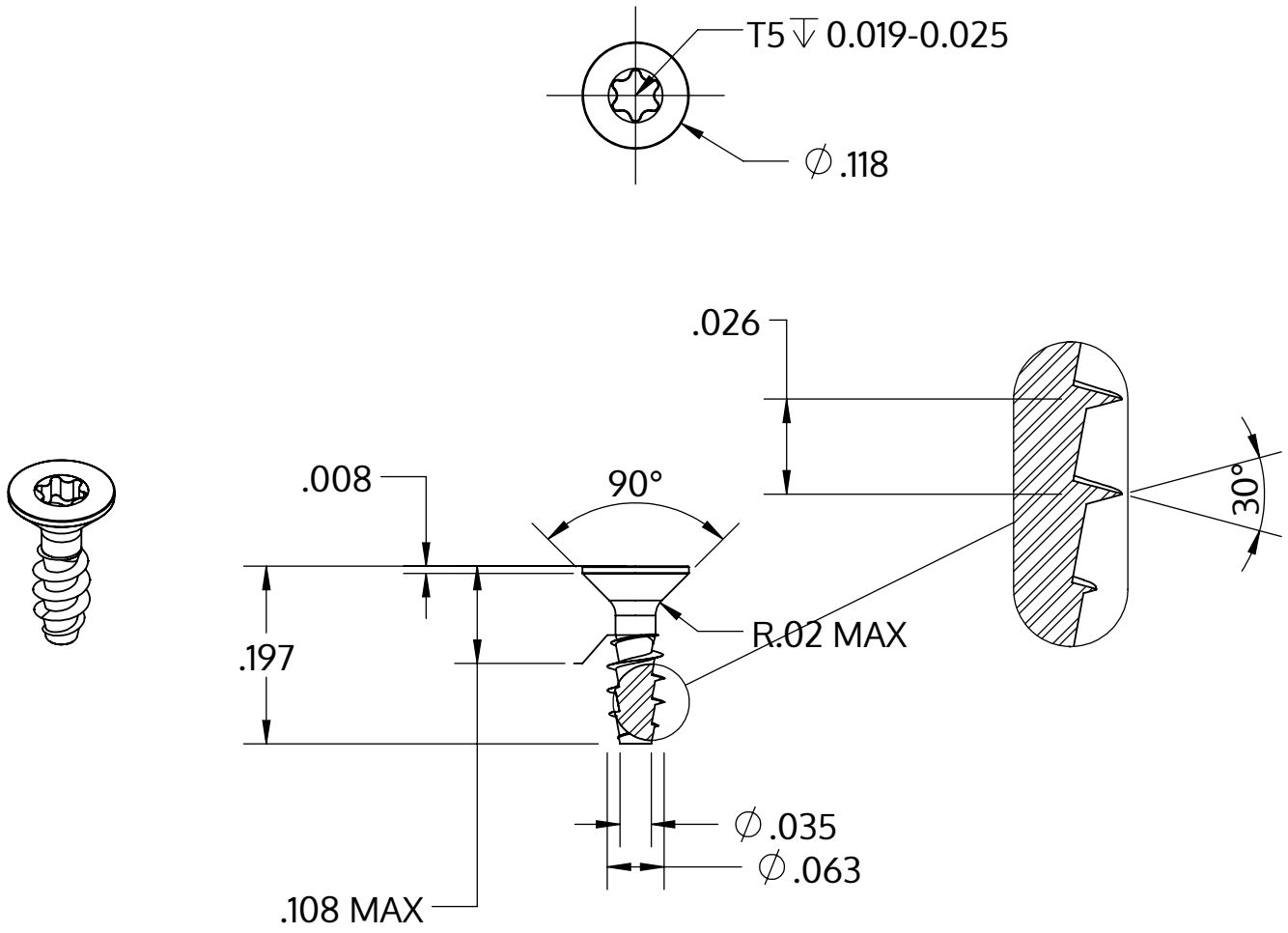

Metric size	M1.6 x 0.67 mm
US size (converted)	#0.062-37
	Tolerances [inch]
Length	+/- 0.014
Head diameter	+0 / -0.009
Head height	+/- 0.004
Thread diameter	+0.005 / -0

Beskrivning	STP41A 1.6x5.0 - T5
Material	stål, härdat
Yta	förzinkad 5-7 µm, härdad, blå/transparent passiviserad
Vikt	0.062 kg / 1000 styck

SCREWERK	**STP41A0160050S**	
_Zoll Zeichnung Größe A	Skala 5:1	2024-10