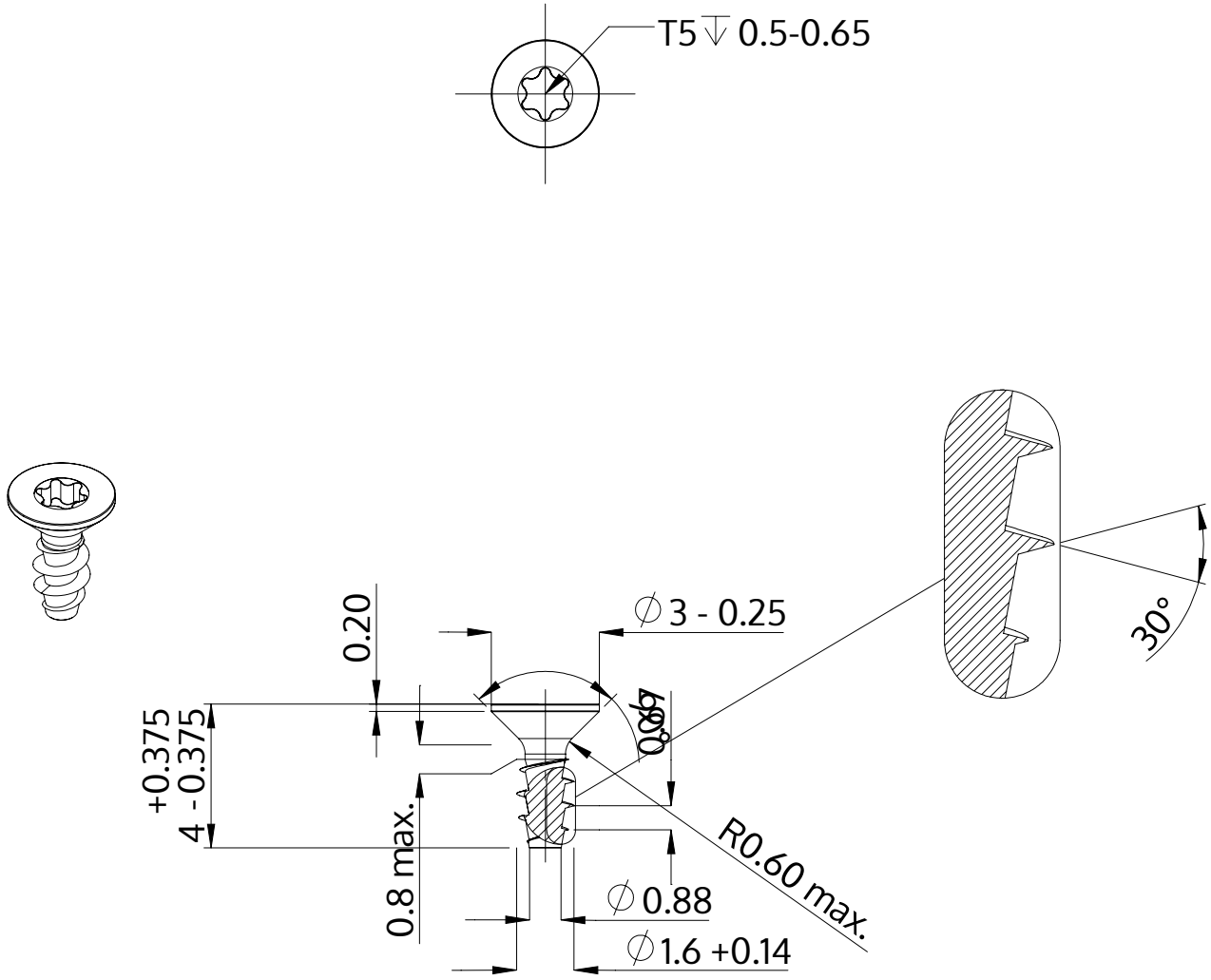

Beschrijving	STP41A 1.6x4.5 - T5
Materiaal	veredeld staal
Oppervlak	verzinkt 5-7 µm, getempert, blauw / transparant gepassiveerd
Gewicht	0.070 kg / 1000 stuk

SCREWERK	**STP41A0160045S**	
Metrische tekening A4	Schaal None:1	2024-04