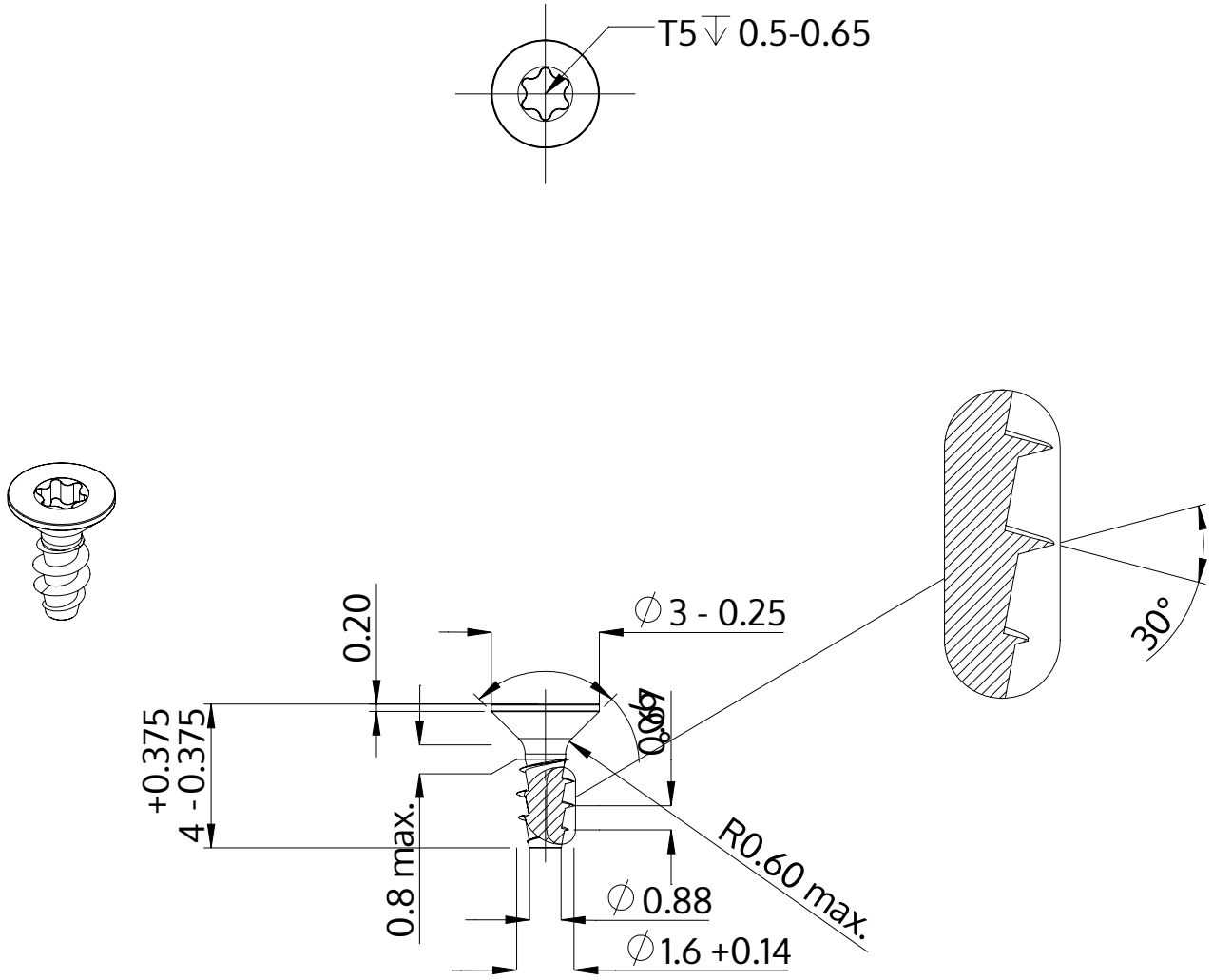

Descrizione	STP41A 1.6x4.5 - T5
Materiale	acciaio, temprato
Superficie	zincato 5-7 micron, ricotto, blu / trasparente passivato
Peso	0.057 kg / 1000 pezzi

SCREWERK	**STP41A0160045S**	
Disegno metrico A4	Scala 5:1	2024-10