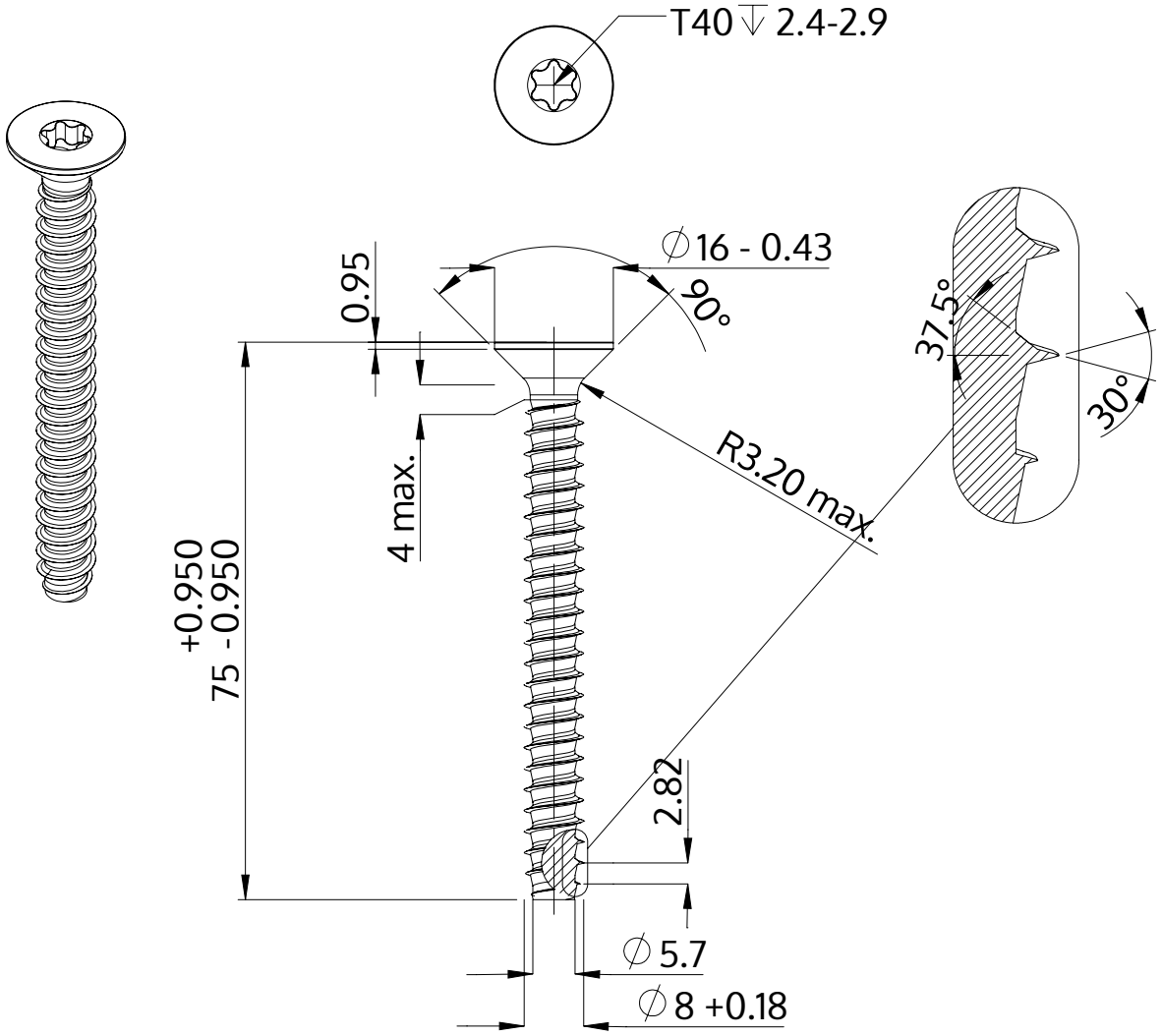


| | |
|---|---|
| Descriere | STP41 8.0x75.0 - T40 |
| Material | oţel inoxidabil A2 |
| Exterior | neacoperit, murat și pasivat |
| Greutate | 21.034 kg / 1000 unități |

| | | |
|---|---|---|
| SCREWERK | **STP410800750E** | |
| Desen metric A4 | Scalarea 1:1 | 2024-10 |