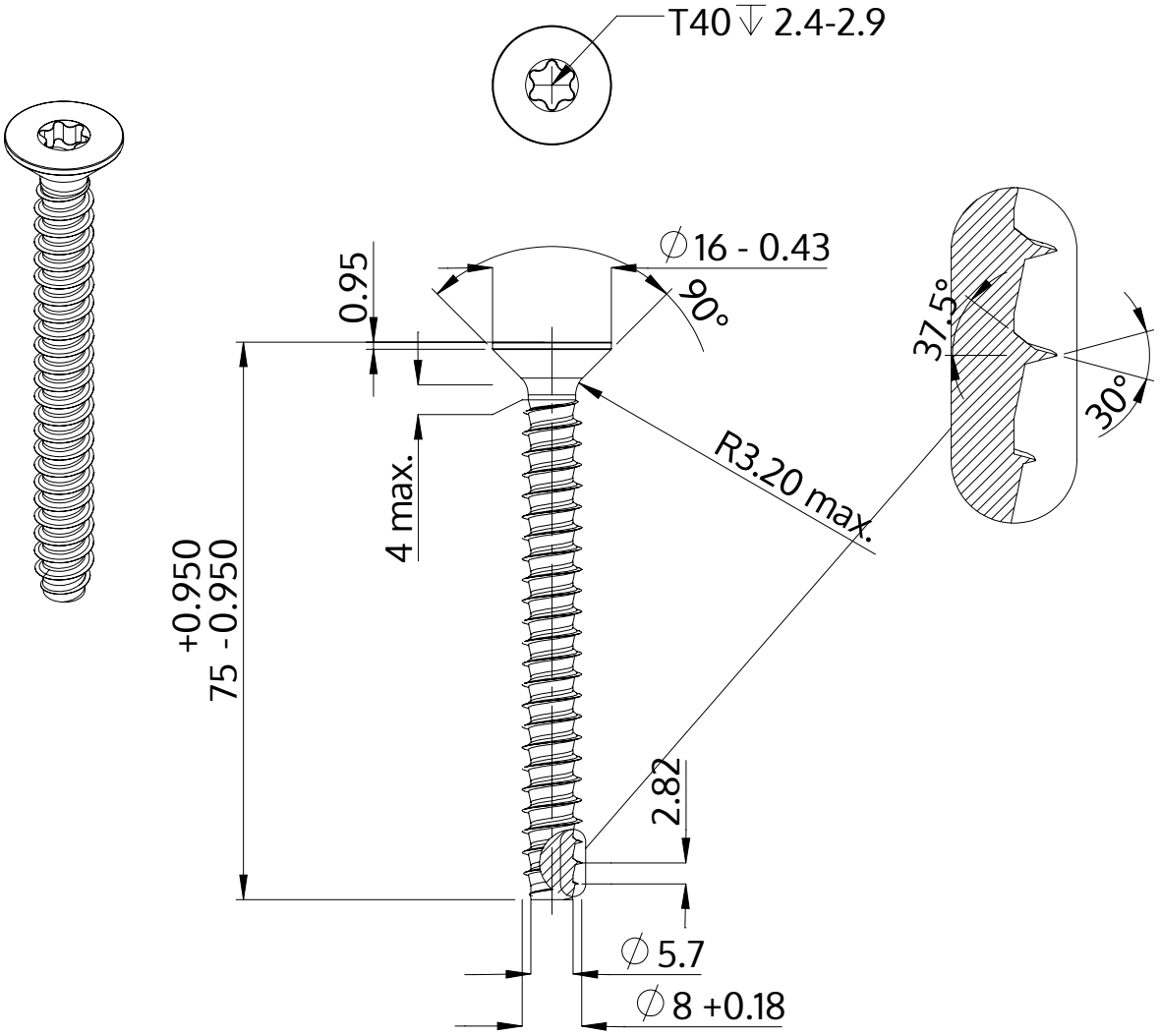

Opis	STP41 8.0x75.0 - T40
Materiał	Stal szlachetna A2
Powierzchnia	Prosta, bejcowana i pasywowana
Waga	21.034 kg / 1000 sztuk

SCREWERK	**STP410800750E**	
Rysunek metryczny A4	Skala 1:1	2024-10