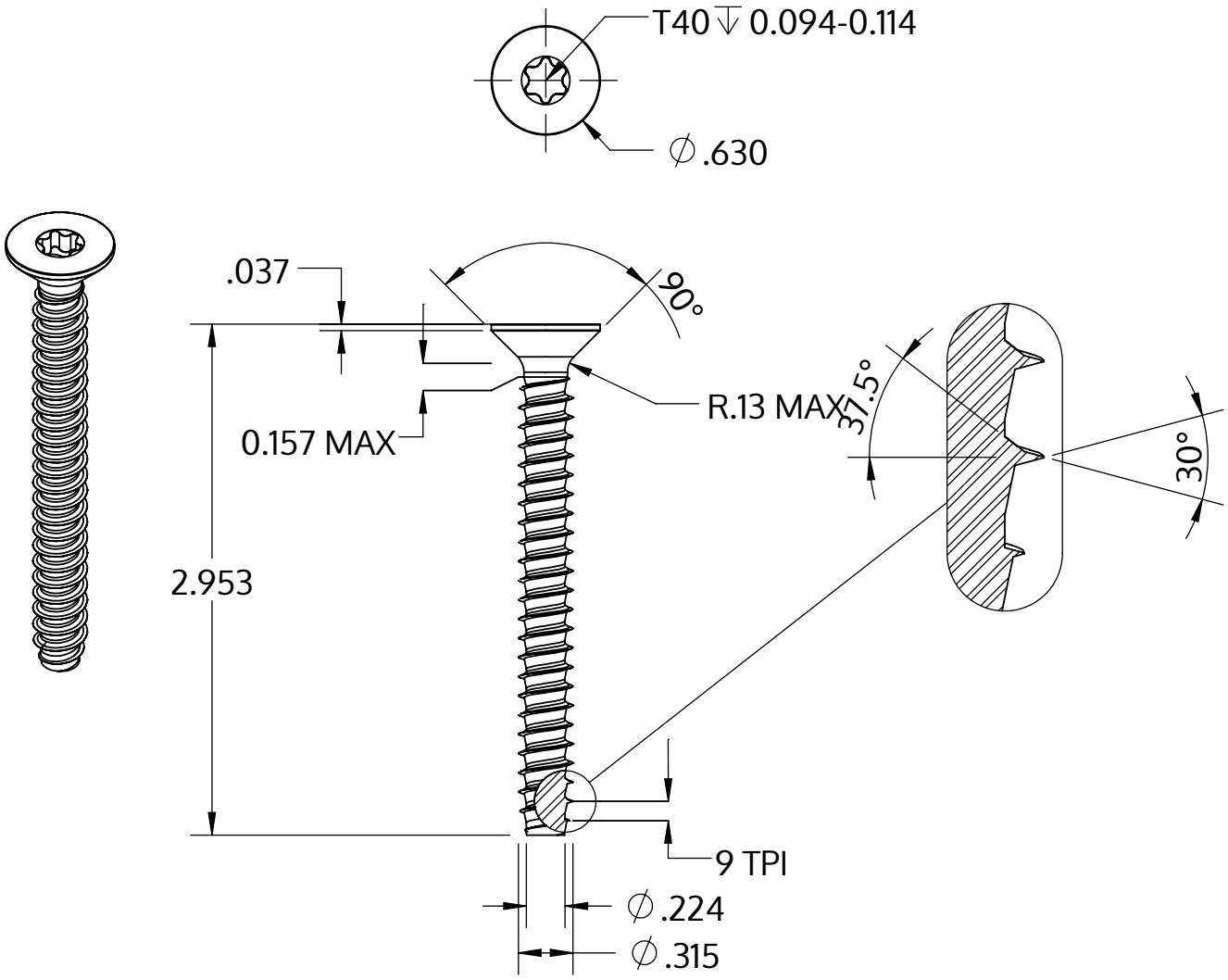

Metric size	M8 x 2.82 mm
US size (converted)	#0.314-9
	Tolerances [inch]
Length	+/- 0.037
Head diameter	+0 / -0.016
Head height	
Thread diameter	+0.007 / -0

Descriere	STP41 8.0x75.0 - T40
Material	oţel inoxidabil A2
Exterior	neacoperit, murat și pasivat
Greutate	21.034 kg / 1000 unități

SCREWERK	**STP410800750E**	
_Zoll Zeichnung Größe A	Scalarea 1:1	2024-10