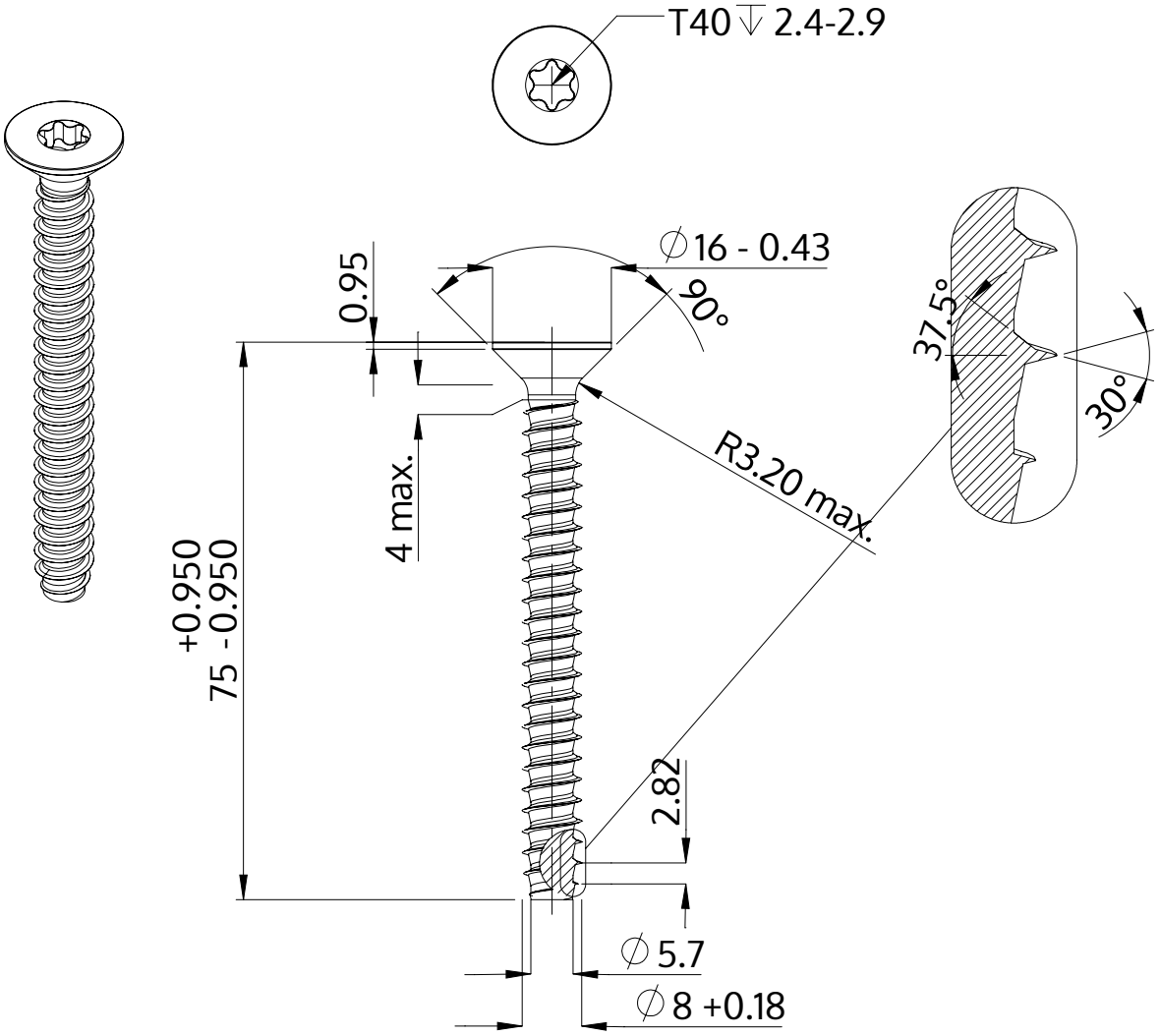

Descripción	STP41 8.0x75.0 - T40
Material	Acero Inoxidable A2
Superficie	Laminado brillante, barnizado y pasivado
Peso	21.034 kg / 1000 Piezas

SCREWERK	**STP410800750E**	
Diseño métrico	Escalada 1:1	2024-10