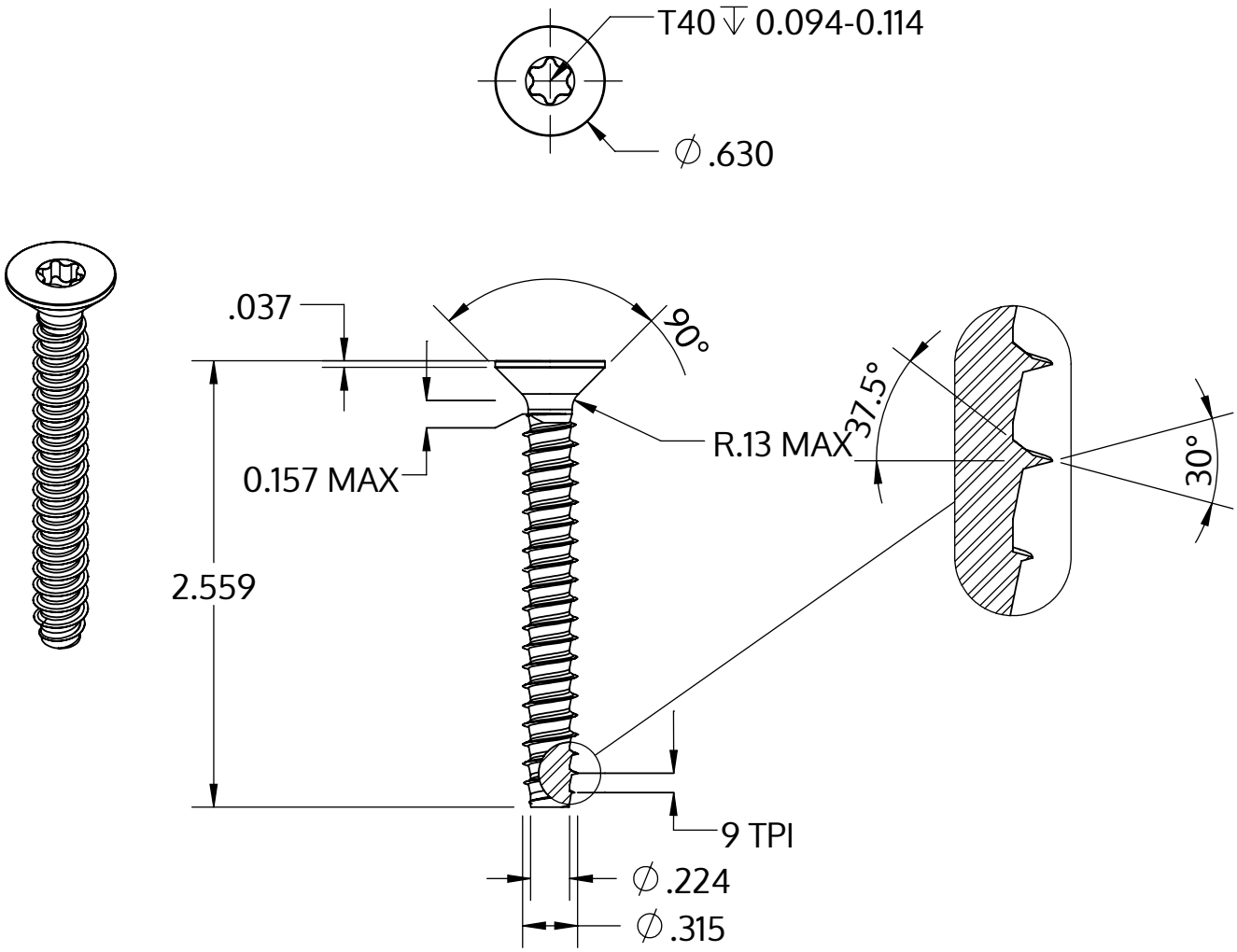

Metric size	M8 x 2.82 mm
US size (converted)	#0.314-9
	Tolerances [inch]
Length	+/- 0.037
Head diameter	+0 / -0.016
Head height	
Thread diameter	+0.007 / -0

Descripción	STP41 8.0x65.0 - T40
Material	Acero, endurecido
Superficie	galvanizado 5-7 micras, recocido, azul / pasivado transparente
Peso	18.626 kg / 1000 Piezas

SCREWERK	**STP410800650S**	
_Zoll Zeichnung Größe A	Escalada 1:1	2024-10