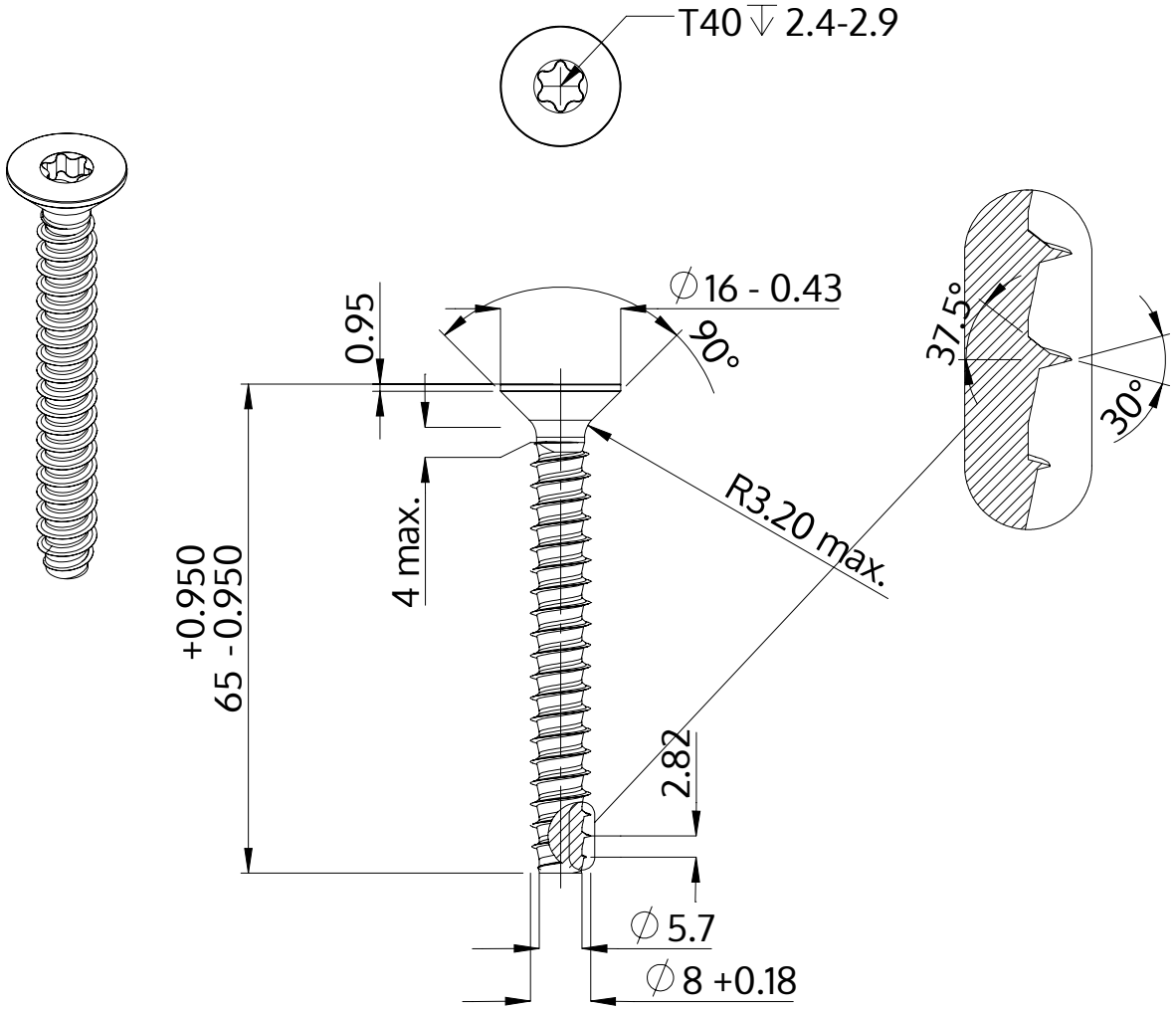

Beschrijving	STP41 8.0x65.0 - T40
Materiaal	roestvrij staal A2
Oppervlak	blank, geetst en gepassieveerd
Gewicht	18.626 kg / 1000 stuk

SCREWERK	**STP410800650E**	
Metrische tekening A4	Schaal 1:1	2024-10