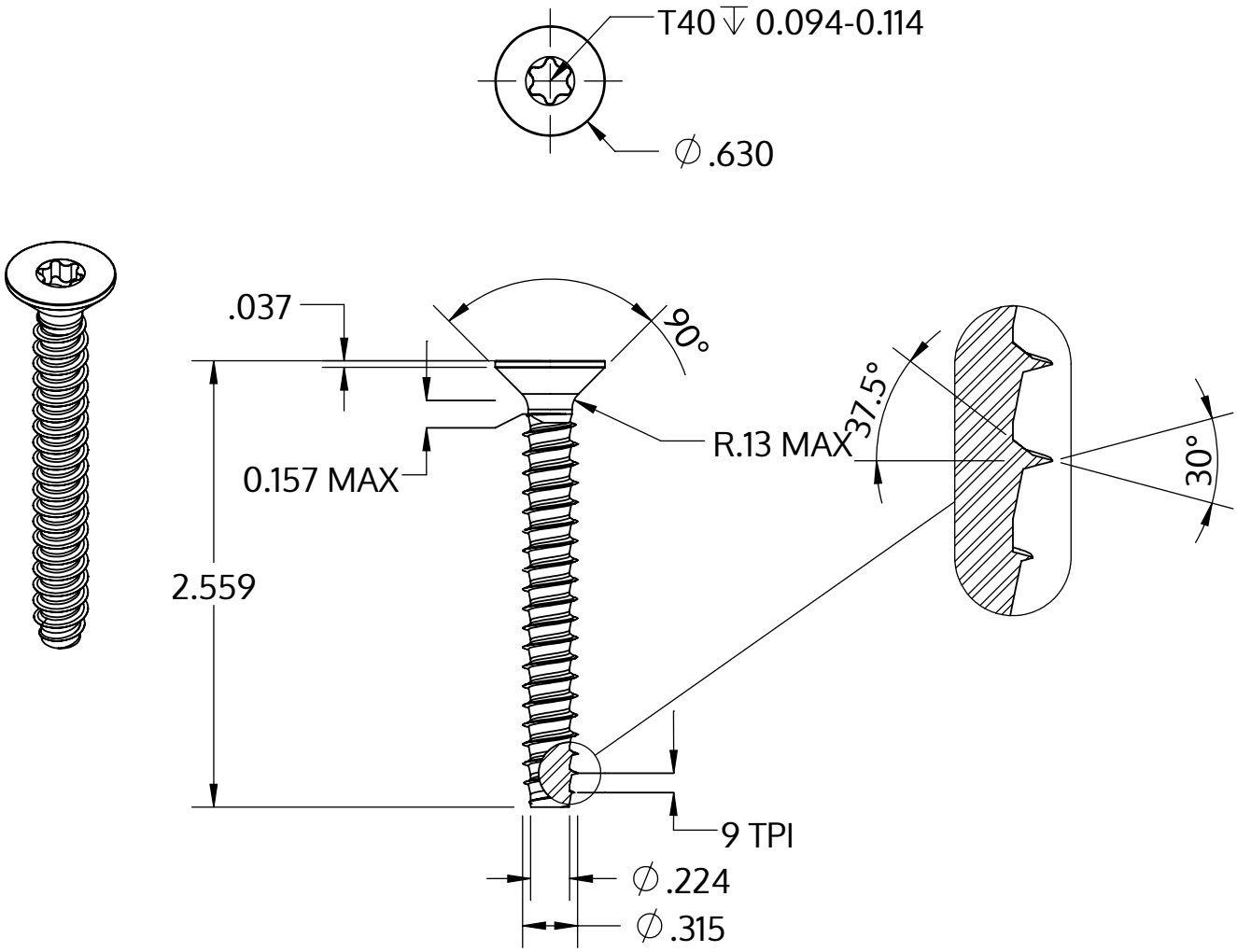

Metric size	M8 x 2.82 mm
US size (converted)	#0.314-9
	Tolerances [inch]
Length	+/- 0.037
Head diameter	+0 / -0.016
Head height	
Thread diameter	+0.007 / -0

Beschrijving	STP41 8.0x65.0 - T40
Materiaal	roestvrij staal A2
Oppervlak	blank, geetst en gepassieveerd
Gewicht	18.626 kg / 1000 stuk

SCREWERK	**STP410800650E**	
_Zoll Zeichnung Größe A	Schaal 1:1	2024-10