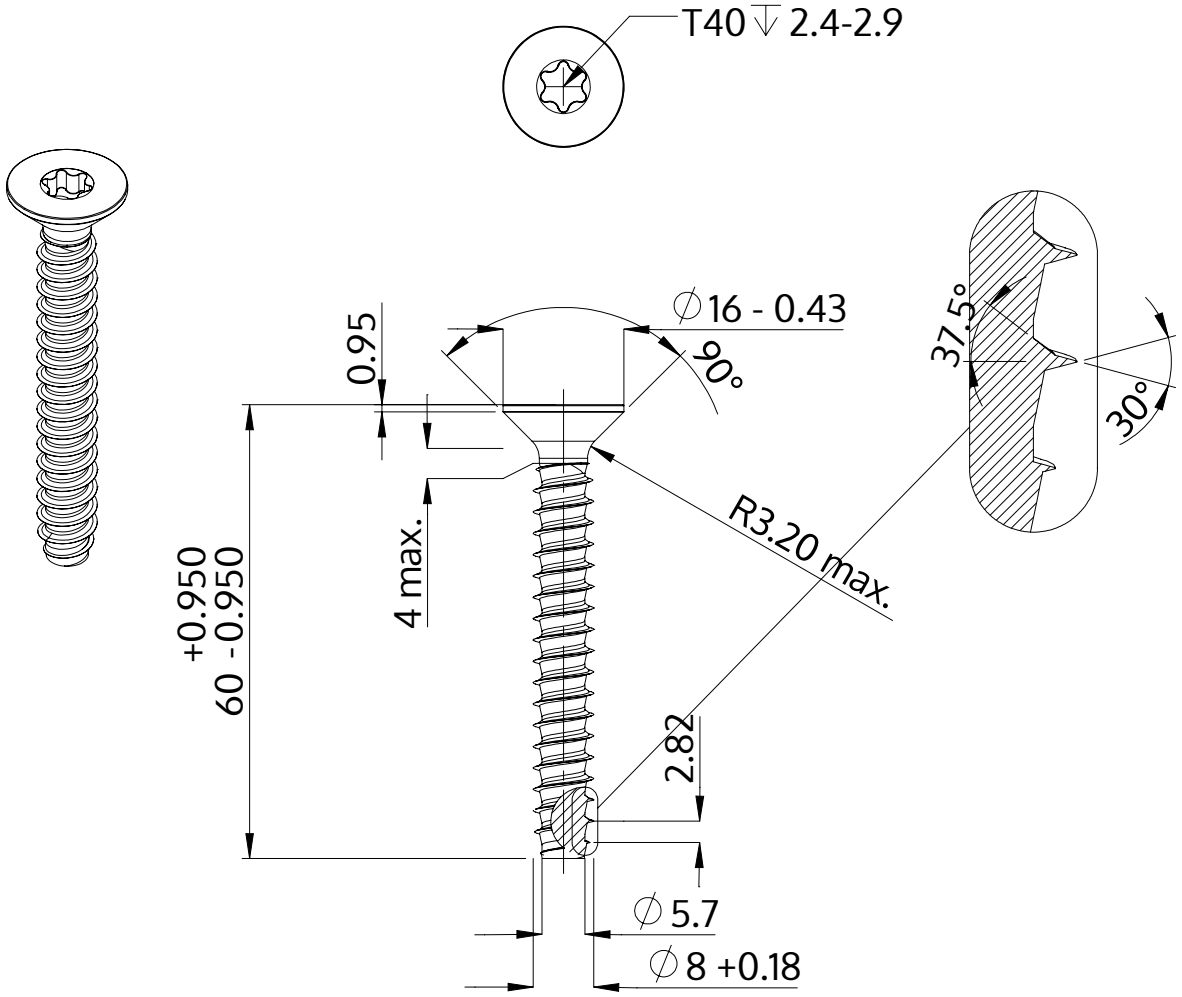

Açıklaması	STP41 8.0x60.0 - T40
Malzeme	Paslanmaz Çelik A2
Kaplama	Parlak, cilalanmış ve pasifleştirilmiştir
Ağırlık	17.421 kg / 1000 Adet

SCREWERK	**STP410800600E**	
Metrik çizim A4	Ölçeklendirme None:1	2024-04