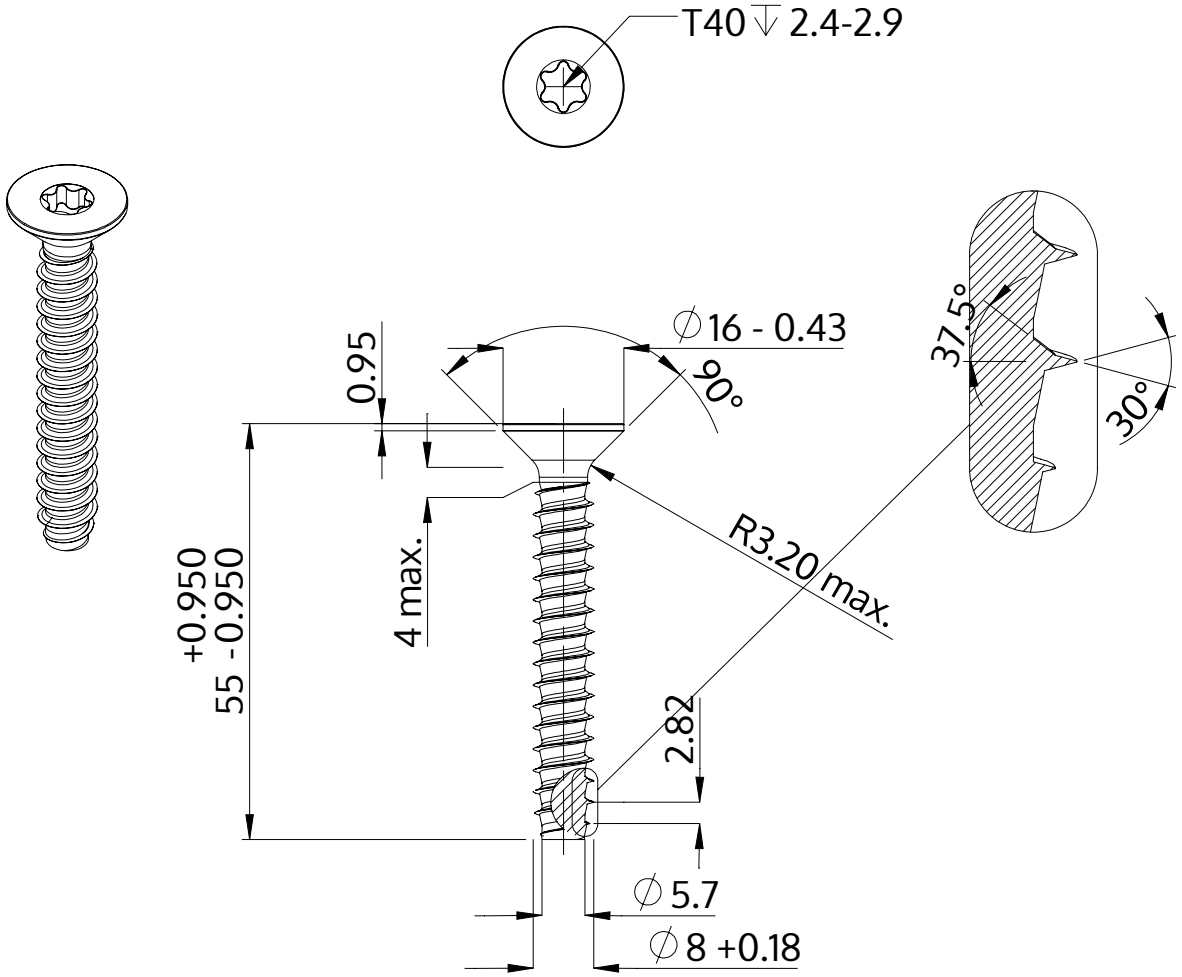

Beschrijving	STP41 8.0x55.0 - T40
Materiaal	roestvrij staal A2
Oppervlak	blank, geetst en gepassieveerd
Gewicht	16.217 kg / 1000 stuk

SCREWERK	**STP410800550E**	
Metrische tekening A4	Schaal 1:1	2024-10